ՍԱՌԸ ՋՐԱՄԱՏԱԿԱՐԱՐՄԱՆ ԵՎ ԿԵՆՑԱՂԱՅԻՆ

ԿՈՅՈՒՂՈՒ ՑԱՆՑԵՐԻ ԲԱՑԱՏՐԱԳԻՐ

ՍԱՌԸ, ՏԱՔ ՋՐԱՄԱՏԱԿԱՐԱՐՄԱՆ ԵՎ ԿԵՆՑԱՂԱՅԻՆ ԿՈՅՈՒՂՈՒ ՑԱՆՑԵՐԻ ՆԱԽԱԳԻԾԸ ՄՇԱԿՎԱԾ Է ԸՍՏ ՃԱՐՏԱՐԱՊԵՏԱԿԱՆ ԳԾԱԳՐԵՐԻ:

ՇԵՆՔԸ ԲԱՂԿԱՑԱԾ Է ԵՐԿՈՒ ՀԱՐԿԻՑ:

ՇԵՆՔՈՒՄ ՆԱԽԱԳԾՎԵԼ Է ՍԱՌԸ, ՏԱՔ ՋՐԱՄԱՏԱԿԱՐԱՐՄԱՆ ԵՎ ԿԵՆՑԱՂԱՅԻՆ ԿՈՅՈՒՂՈՒ ՑԱՆՑԵՐ:

ՆԱԽԱԳԻԾԸ ԿԱՏԱՐՎԱԾ Է ՀԱՄԱՁԱՅՆ ԳՈՐԾՈՂ ՇՆ ԵՎ Կ 2.04-01.85-Ի ՆՈՐՄԵՐԻ:

ՀԱՇՎԱՐԿԱՅԻՆ ՏՎՅԱԼՆԵՐ

ՑԱՆՑԻ ԱՆՎԱՆՈՒՄԸ	ՊԱՀԱՆՋՎՈՂ ՃՆՇՈՒՄԸ	ՀԱՇՎԱՐԿԱՅԻՆ ԵԼՔԵՐ		ՀԱԿ. ԿԱՐԻՔ L / վրկ
		խմ/ժամ	L / վրկ	
ՍԱՌԸ ՋՈՒՐ	22	1,8	0,5	2,5
ԿՈՅՈՒՂԻ			2,1	

ՍԱՌԸ ՋՐԻ ՄՆՈՒՑՈՒՄԸ ԿԱՏԱՐՎՈՒՄ Է ԿԻՑ ՄԱՍՈՎ ԱՆՑՆՈՂ Φ100 ՄՄ ՋՐԱԳԾԻՑ Φ 50 ՄՄ ԽՈՂՈՎԱԿՈՎ: ՑԱՆՑԻ ՎՐԱ ԲԱԺԱՆՈՐԴԻ ՀՈՂԱՄԱՍԻՆ ՀԱՐՈՂ ՄԱՍՈՒՄ ՆԱԽԱՏԵՍԵԼ Φ 1000 ՋՐԱՀԱՓԱԿԱՆ ՀՈՐ, ՈՐՈՒՄ Φ 40 ՓԱԿԱՆ,ՋՐԱՀԱՓ, ՖԻԼՏՐ:

ՑԱՆՑԻ ՀԱՄԱՐ ՆԱԽԱՏԵՍՎԱԾ ԵՆ ՊՈԼԻՊՐՈՊԻԼԵՆԵ ԽՈՂՈՎԱԿՆԵՐ Φ 32-15 ՄՄ ԵՎ ՊՈՂՊԱՏԵ ԽՈՂՈՎԱԿ Φ50

ՏԱՔ ՋՐԱՄԱՏԱԿԱՐԱՐՈՒՄԸ ՆԱԽԱՏԵՍՎԱԾ Է ԱՆՀԱՏԱԿԱՆ ԿԱԹՍԱՅԱՏՆԻՑ:

ԽՄԵԼՈՒ, ՏՆՏԵՍԱԿԱՆ ԵՎ ՀԱԿԱՀՐԴԵՀԱՅԻՆ ՋՐԱՄԱՏԱԿԱՐԱՐՄԱՆ ՑԱՆՑԵՐԸ ՆԱԽԱՏԵՍՎԱԾ ԵՆ ՀԱՄԱԿՑՎԱԾ: ԿԵՆՑԱՂԱՅԻՆ ԿԵՂՏԱՋՐԵՐԸ ՍԱՆ-ՍԱՐՔԵՐԻՑ ԻՆՔՆԱՀՈՍ ՀԱՎԱՔՎՈՒՄ ԵՎ ՀԵՌԱՑՎՈՒՄ ԵՆ ՆԵՐՔԻՆ ՑԱՆՑԻ ՄԻՋՈՑՈՎ ԴԵՊԻ ԿՈՅՈՒՂՈՒ ԲԱԿԱՅԻՆ ՑԱՆՑ, ԱՅՆՈՒՀԵՏԵՎ ՄԻԱՑՆԵԼՈՎ ՏԱՐԱԾՔՈՒՄ ՆԱԽԱՏԵՍՎՈՂ ՏԵՂԱԿԱՆ ՄԱՔՐՄԱՆ ԿԱՅԱՆԻՆ(TOPAC-150):

ԱՆՋՐԵՎԱՋՐԵՐԸ ՀԱՐԹ ՏԱՆԻՔԻՑ Φ150 ԱՆՋՐԵՎՈՐՍԻՉՆԵՐԻ ՄԻՋՈՑՈՎ ՀԱՎԱՔՎՈՒՄ, ՆԵՐՔԻՆ ՑԱՆՑՈՎ ՀԵՌԱՑՎՈՒՄ ԵՆ ԴԵՊԻ ԴՈՒՐՍ ԱԶԱՏ ՄԱԿԵՐԵՎՈՒՅԹԻ ՎՐԱ:

ՑԱՆՑԵՐԻ ՀԱՄԱՐ ՆԱԽԱՏԵՍՎԱԾ ԵՆ ՊՈԼԻԷԹԻԼԵՆԵ ԽՈՂՈՎԱԿՆԵՐ Φ150 ՄՄ: ԽՈՂՈՎԱԿՆԵՐՆ ԱՄՐԱՑՆԵԼ ՊԱՏԻ ՎՐԱ ՄԵՏԱՂԱԿԱՆ ԷԼԵՄԵՆՏՆԵՐՈՎ:

ՋՐԱՄԱՏԱԿԱՐԱՐՄԱՆ, ԿԵՆՑԱՂԱՅԻՆ ԿՈՅՈՒՂՈՒ ՄԱՅՐՈՒՂՈՒ ՑԱՆՑԵՐԸ ՆԱԽԱՏԵՍՎԱԾ ԵՆ ԱՌԱՋԻՆ ՀԱՐԿԻ ՀԱՏԱԿԻ ՏԱԿՈՎ ԵՎ ՄԱՍՆԱԿԻ ՆԿՈՒՂԱՅԻՆ ՀԱՐԿԻ ԱՌԱՍՏԱՂԻ ՏԱԿՈՎ: -2.90 ՆԻՇՈՒՄ ՆԻՇԵՐԻ ԱՆԲԱՎԱՐԱՐՈՒԹՅԱՆ ՊԱՏՃԱՌՈՎ, -2.90 ՆԻՇԻ ՍԱՆ. ՀԱՆԳՈՒՅՑՆԵՐԻ ՋՐԱՀԵՌԱՑՈՒՄԸ ՆԱԽԱՏԵՍՎԱԾ Է ՀԵՌԱՑՆԵԼ ՊՈՄՊԻ ՄԻՋՈՑՈՎ: ՊՈՄՊԻ ՃՆՇՈՒՄԱՅԻՆ ԳԻԾԸ Φ50 ԽՈՂՈՎԱԿՈՎ ՄՆԿՈՒՂԱՅԻՆ ՀԱՐԿՈՒՄ ՄԻԱՑՆԵԼ Կ41-2 ԿԱՆԳՆԱԿԻ ԹՈՂԱՐԿԻՆ: ՎԵՐԸ ՆՇՎԱԾՆԵՐԻ ՀԱՄԱՐ ՆԱԽԱԳԾՈՒՄ ՆԱԽԱՏԵՍՎԱԾ ԵՆ ՀԱՄԱՊԱՏԱՍԽԱՆ ԳԾԱԳՐԵՐ ԵՎ ԾԱՎԱԼՆԵՐ: ԱՇԽԱՏԱՆՔՆԵՐԸ ԿԱՏԱՐԵԼ ՏԵՂՈՒՄ ՓԱՍՏԱՑԻ ԻՐԱՎԻՃԱԿԻՑ ԵԼՆԵԼՈՎ:

ՑԱՆՑԵՐԻ ՎՐԱ ՆԱԽԱՏԵՍՎԱԾ ԵՆ ԴԻՏԱՀՈՐԵՐ ՍՏՈՒԳՈՒՄՆԵՐ ԿԱՏԱՐԵԼՈՒ ԵՎ ՀԵՏԱԳԱ ՇԱՀԱԳՈՐԾՄԱՆ ՀԱՄԱՐ: ՆԱԽԱԳԾԱՅԻՆ ԱՇԽԱՏԱՆՔՆԵՐԸ ԿԱՏԱՐՎԱԾ ԵՆ ՀՀ-ՈՒՄ ԳՈՐԾՈՂ ՆՈՐՄԵՐԻ ԵՎ ԿԱՆՈՆՆԵՐԻ ՀԱՄԱՁԱՅՆ:

ՀԱՏԱԿԱԳԾՈՒՄ	ՍԽԵՄԱՅՈՒՄ	ՆՇԱՆՆԵՐԻ ԱՆՎԱՆՈՒՄԸ
1	2	3
.....Ջ1.....	.....Ջ1.....	ՍԱՌԸ ՋՐԻ ՆԱԽԱԳ. ԽՈՂՈՎԱԿ
.....Կ1.....	.....Կ1.....	ԿՈՅՈՒՂՈՒ.....
.....S3.....	.....S3.....	ՏԱՔ ՋՐԻ ԽՈՂՈՎԱԿ ԽՈՂՈՎԱԿ
.....	.....	ՓԱԿԱՆ
¤ <		ՀՈՍԱԿ
ԼԿ		ԼՎԱՑԱՐԱՆ
ՋԿ		ՋՈՒԳԱՐԱՆԱԿՈՆՔ
		ՍՏՈՒԳԻՉ
Կ.Կ1	Կ.Կ1	ԿՈՅՈՒՂՈՒ ԿԱՆԳՆԱԿ
Կ.Ջ 1	Կ.Ջ 1	ՍԱՌԸ ՋՐԻ ԿԱՆԳՆԱԿ
ԽՏ/L		ԽՈՐԸ ՏԱԿԴԻՐ/ԼՈԳԱՐԱՆ
		ՋՐԱՀԱՓ
ԽԿ		ԽՈՀԱՆՈՑԱԿՈՆՔ
		ԳՈՐԾՈՂ ԴԻՏԱՀՈՐ
		ՆԱԽԱԳԾԱՅԻՆ ԴԻՏԱՀՈՐ

ՊԱՇՏՈՆ	ԱՆՈՒՆ, ԱԶԳԱՆՈՒՆ	ՍՏՈՐԱԳՐ.	ԱՄՍ	ՀՀ ԱՐՄԱՎԻՐԻ ՄԱՐԶԻ ՄԵԾԱՄՈՐ ՀԱՄԱՅՆՔԻ ՆՈՐ ԿԵՍԱՐԻԱ ԲՆԱԿԱՎԱՅՐԻ ՄԱՆԿԱՊԱՐՏԵԶԻ ԿԱՌՈՒՑՈՒՄ		
ՆԳՀ	Թ. ՀՄԱՅԱԿՅԱՆ					
ՆԱԽԱԳԾԵՑ	Գ. ՄԱԴԱԹՅԱՆ			ՋՐԱՄԱՏԱԿԱՐԱՐՈՒՄ ԵՎ ՋՐԱՀԵՌԱՑՈՒՄ	ՓՈՒԼ	ԹԵՐԹ	ԹԵՐԹԵՐ
					ԱՆ	ՋԿ-1	29
				ԱՌԱՋՆՈՐԴՈՂ ԹԵՐԹ	«ՋԻ ԷՄ ԲԻ ԳՐՈՒՊ» ՍՊԸ		

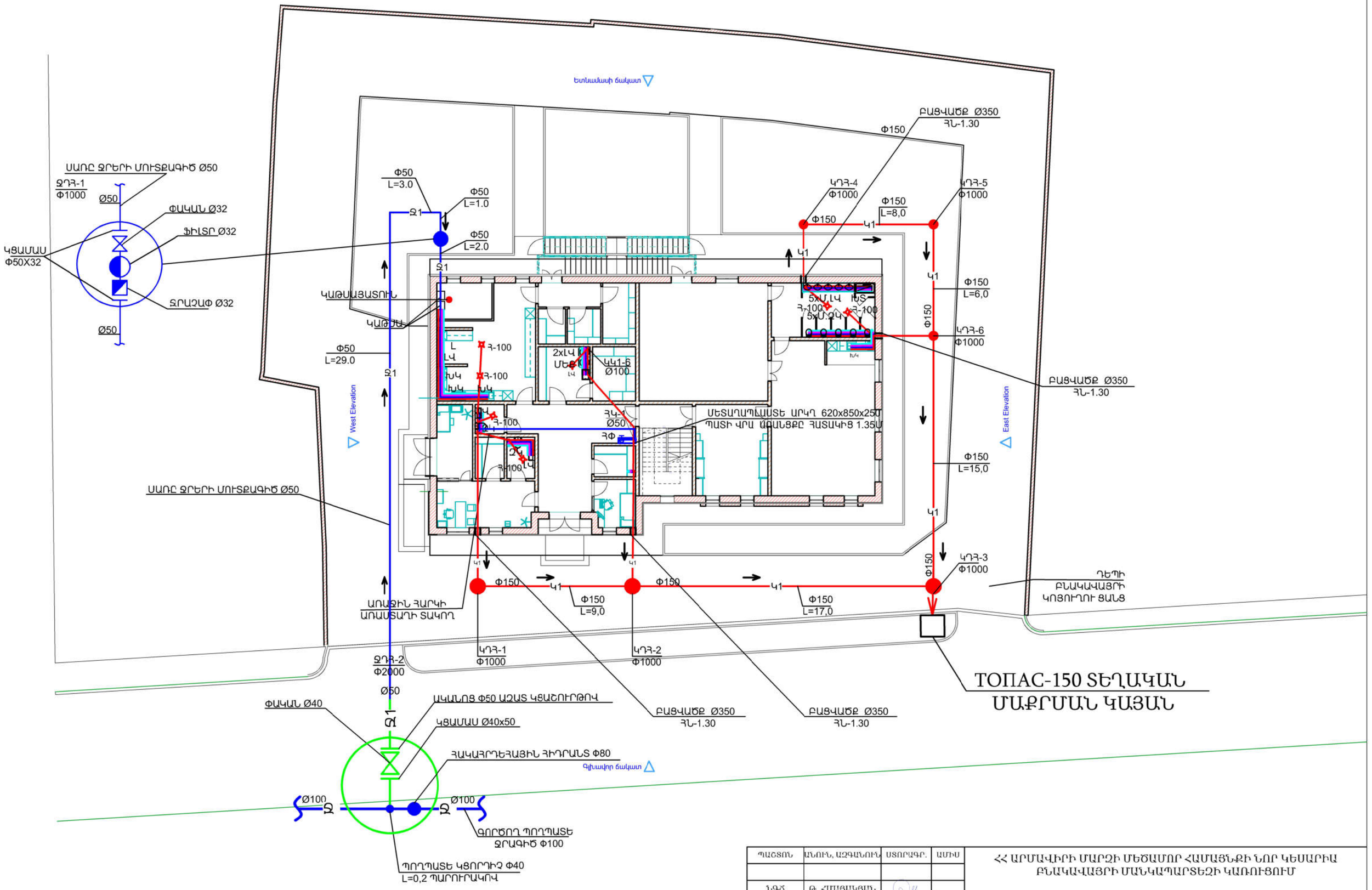

ՊԱՇՏՈՆ	ԱՆՈՒՆ, ԱԶԳԱՆՈՒՆ	ՍՏՈՐԱԳՐ.	ԱՄԻՍ	ՀՀ ԱՐՄԱՎԻՐԻ ՄԱՐԶԻ ՄԵԾԱՄՈՐ ՀԱՄԱՅՆՔԻ ՆՈՐ ԿԵՍԱՐԻԱ ԲՆԱԿԱՎԱՅՐԻ ՄԱՆԿԱՊԱՐՏԵԶԻ ԿԱՌՈՒՑՈՒՄ			
ՆԳՃ	Թ. ՀՄԱՑԱԿՅԱՆ					
ՆԱԽԱԳԾԵՑ	Գ. ՄԱԴԱԹՅԱՆ			ՋՐԱՄԱՏԱԿԱՐԱՐՈՒՄ ԵՎ ՋՐԱՀԵՌԱՑՈՒՄ	ՓՈՒԼ	ԹԵՐԹ	ԹԵՐԹԵՐ
					ԱՆ	ՋԿ-2	29
				ԳԼԽԱՎՈՐ ՀԱՏԱԿԱԳԻԾ Ջ1-Ի, Կ1-Ի ՑԱՆՑԵՐՈՎ	«ՋԻ ԷՄ ԲԻ ԳՐՈՒՊ» ՍՊԸ		

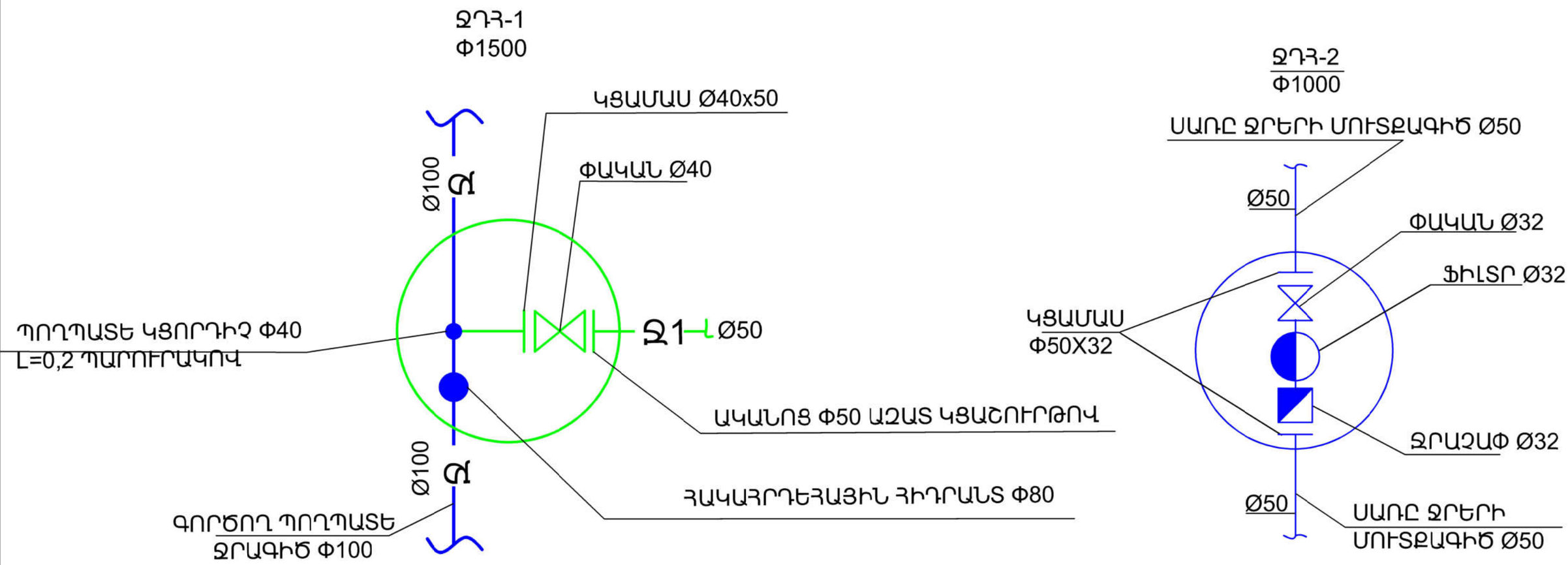

ՊԱՇՏՈՆ	ԱՆՈՒՆ, ԱԶԳԱՆՈՒՆ	ՍՏՈՐԱԳՐ.	ԱՄԻՍ	ՀՀ ԱՐՄԱՎԻՐԻ ՄԱՐԶԻ ՄԵԾԱՄՈՐ ՀԱՄԱՅՆՔԻ ՆՈՐ ԿԵՍԱՐԻԱ ԲՆԱԿԱՎԱՅՐԻ ՄԱՆԿԱՊԱՐՏԵԶԻ ԿԱՌՈՒՑՈՒՄ			
ՆԳՃ	Թ. ՀՄԱՅԱԿՅԱՆ					
ՆԱԽԱԳԾԵՑ	Գ. ՄԱԴԱԹՅԱՆ			ՋՐԱՄԱՏԱԿԱՐԱՐՈՒՄ ԵՎ ՋՐԱՀԵՌԱՑՈՒՄ	ՓՈՒԼ	ԹԵՐԹ	ԹԵՐԹԵՐ
					ԱՆ	ՋԿ- 3	29
				ՓԱԿԱՆԱՅԻՆ ՀՈՐ ՋՐԱՉԱՓԱԿԱՆ ՀՈՐ	«ՋԻ ԷՄ ԲԻ ԳՐՈՒՊ» ՍՊԸ		

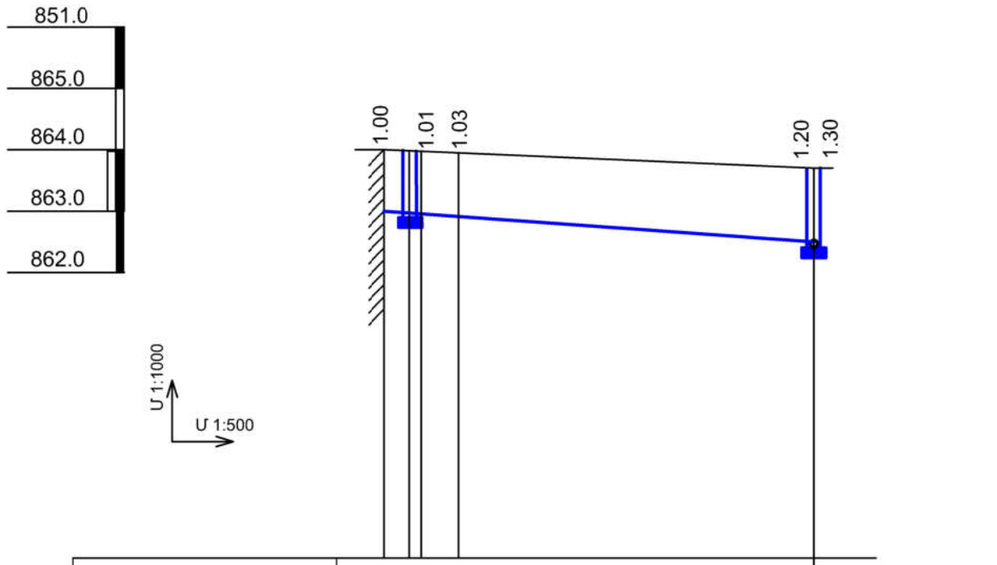

ՀՈՂԻ ՆԻՇԸ	864.0	864.0	863.9				863.7	863.7
ԽՈՂՈՎԱԿԻ ՏԱԿԻ ՆԻՇԸ	863.00	862.99	862.87				862.50	862.40
ԽՈՂՈՎԱԿԻ ԽՈՐՈՒԹՅՈՒՆԸ ԲԱՐՁՐՈՒԹՅՈՒՆԸ	1.00	1.01	1.03				1.20	1.30
ԹԵՔՈՒԹՅՈՒՆ / ՀԵՌԱՎՈՐՈՒԹՅՈՒՆ		35				0,014285708		
ՀԵՌԱՎՈՐՈՒԹՅՈՒՆ		2	1	3		29.0		
ՆՇԱՀԱՐՈՒՄ	ԶՐԱՁԱՓԱԿԱՆ ՀՈՐ ՆԿ0+35		ՆԿ0+29				ՓԱԿԱՆԱՅԻՆ ՀՈՐ ՀԻԴՐԱՆՑՈՎ ՆԿ0+00	
ՀԱՏԱԿԱԳԻԾ		Ф50	Ф50	Ձ1		Ձ1	Ф50	Ф100 Ձ Ձ Ф100
ԽՈՂՈՎԱԿԻ ՏՐԱՄԱԳԻԾ		ՊՈԼԻԷԹԻԼԵՆԵ ԽՈՂՈՎԱԿ Ф50						
ՄԵԿՈՒՍԱՑՈՒՄ								
ՏԵՂԱԴՐՄԱՆ ՏԵՍԱԿ		ՍՏՈՐԳԵՏՆՅԱ						

Ա-1 Ա-2

Խրամուղու լայնական կտրվածք

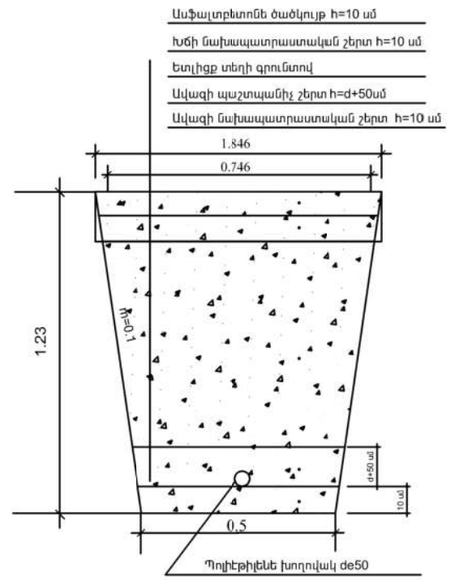

ՊԱՇՏՈՆ	ԱՆՈՒՆ, ԱԶԳԱՆՈՒՆ	ՍՏՈՐԱԳՐ.	ԱՄԻՍ	ՀՀ ԱՐՄԱՎԻՐԻ ՄԱՐԶԻ ՄԵԾԱՄՈՐ ՀԱՄԱՅՆՔԻ ՆՈՐ ԿԵՍԱՐԻԱ ԲՆԱԿԱՎԱՅՐԻ ՄԱՆԿԱՊԱՐՏԵԶԻ ԿԱՌՈՒՑՈՒՄ			
ՆԳՃ	Թ. ՀՄԱՅԱԿՅԱՆ						
ՆԱԽԱԳԾԵՑ	Գ. ՄԱԴԱԹՅԱՆ			ՋՐԱՄԱՏԱԿԱՐԱՐՈՒՄ ԵՎ ՋՐԱՀԵՌԱՑՈՒՄ	ՓՈՒԼ	ԹԵՐԹ	ԹԵՐԹԵՐ
					ԱՆ	ՋԿ- 4	29
				ՋՐԱԳԾԻ ԵՐԿԱՅՆԱԿԱՆ ԵՎ ԼԱՅՆԱԿԱՆ ԿՏՐՎԱԾՔ	«ՋԻ ԷՄ ԲԻ ԳՐՈՒՊ» ՍՊԸ		

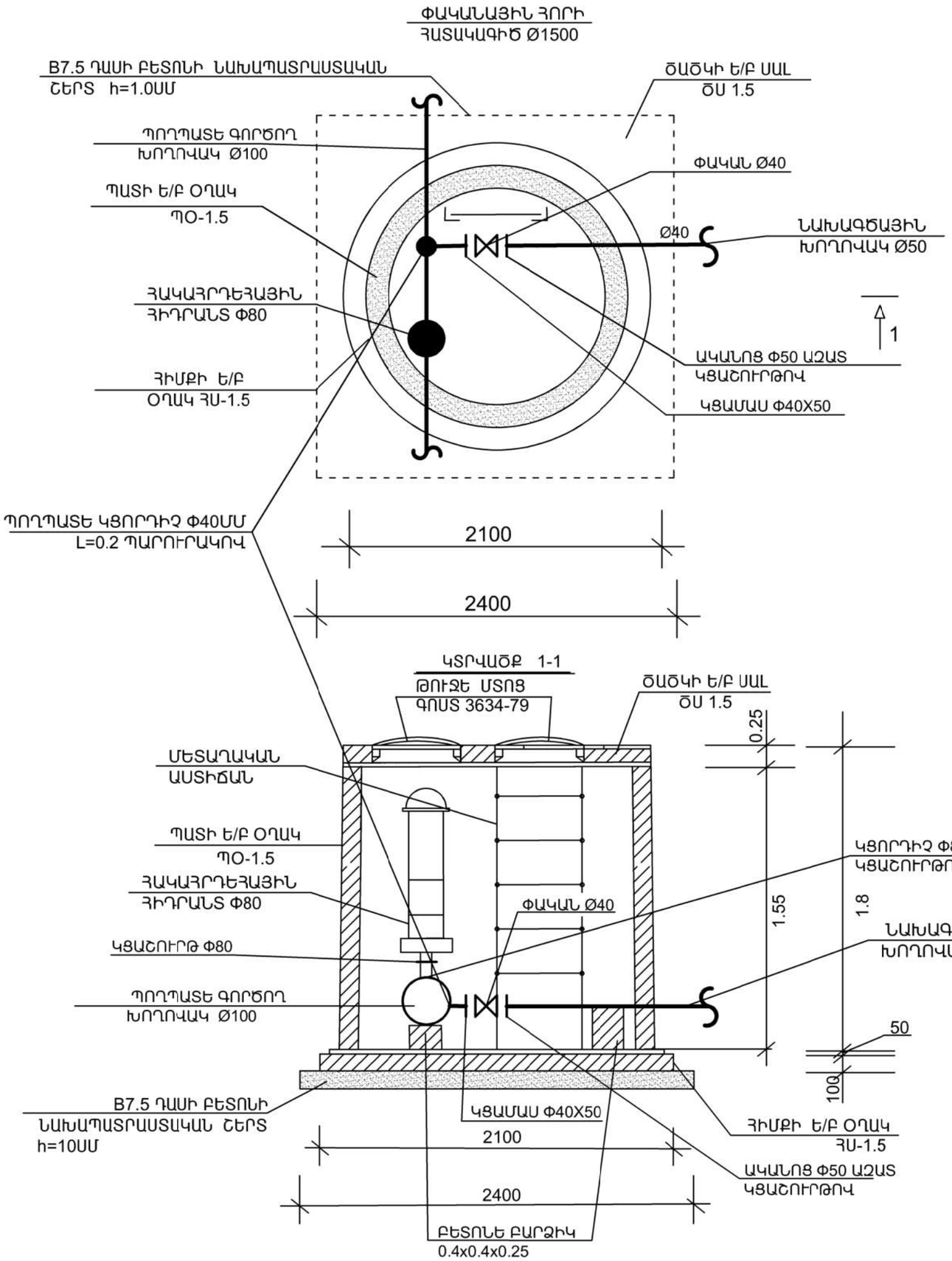

ԴԻՏԱՀՈՐԻ ՄԱՍՆԱԳԻՐ			
1.	B7.5 ԴԱՍԻ ԲԵՏՈՆԻ ՆԱԽԱՊԱՏՐԱՍՏԱԿԱՆ ՇԵՐՏ h=10ՍՄ	Մ³	0.3
2.	ՀԻՄՔԻ Ե/Բ ՕՂԱԿ ՀՍ-1.5	ՀԱՏ	1
3.	ՊԱՏԻ Ե/Բ ՕՂԱԿ ՊՕ-1.5	ՀԱՏ	1
4.	ՄԵՏԱՂԱԿԱՆ ԱՍՏԻՃԱՆ	ԿԳ	9,7
5.	ՃԱՃԿԻ Ե/Բ ՍԱԼ ՃՍ 1.5 ԹՈՒՋԵ ՄՏՈՑՈՎ Ø700	ՀԱՏ/Մ³	2/0.5
6.	ՓԱԿԱՆ Փ40	ՀԱՏ	1
7.	ԿՑԱՄԱՍ Փ40Х50	ՀԱՏ	2
8.	ՊՈՂՊԱՏԵ ԿՑՈՐԴԻՉ Փ40ՄՄ L=0.2 ՊԱՐՈՒՐԱԿՈՎ	ՀԱՏ	1
9.	ԲԵՏՈՆԵ ԲԱՐՁԻԿ 0.4x0.4x0.25	ՀԱՏ/Մ³	2/0.8
10.	ԿՑՈՐԴԻՉ Փ89 L=0.2 ԿՑԱՇՈՒՐԹՈՎ	ՀԱՏ	1
11.	ՀԱԿԱՀՐԴԵՀԱՅԻՆ ՀԻԴՐԱՆՏ Փ80	ՀԱՏ	1
12.	ԿՑԱՇՈՒՐԹ Փ80	ՀԱՏ	1

ՊԱՇՏՈՆ	ԱՆՈՒՆ, ԱԶԳԱՆՈՒՆ	ՍՏՈՐԱԳՐ.	ԱՄԻՍ	ՀՀ ԱՐՄԱՎԻՐԻ ՄԱՐԶԻ ՄԵԾԱՄՈՐ ՀԱՄԱՅՆՔԻ ՆՈՐ ԿԵՍԱՐԻԱ ԲՆԱԿԱՎԱՅՐԻ ՄԱՆԿԱՊԱՐՏԵԶԻ ԿԱՌՈՒՑՈՒՄ			
ՆԳՃ	Թ. ՀՄԱՅԱԿՅԱՆ						
ՆԱԽԱԳԾԵՑ	Գ. ՄԱԴԱԹՅԱՆ			ՋՐԱՄԱՏԱԿԱՐԱՐՈՒՄ ԵՎ ՋՐԱՀԵՌԱՑՈՒՄ	ՓՈՒԼ	ԹԵՐԹ	ԹԵՐԹԵՐ
					ԱՆ	ՋԿ-5	29
				ՓԱԿԱՆԱՅԻՆ ՀՈՐ ՀԻԴՐԱՆՏՈՎ	«ՋԻ ԷՄ ԲԻ ԳՐՈՒՊ» ՍՊԸ		

Ջրաչափական
հորի կտրվածք

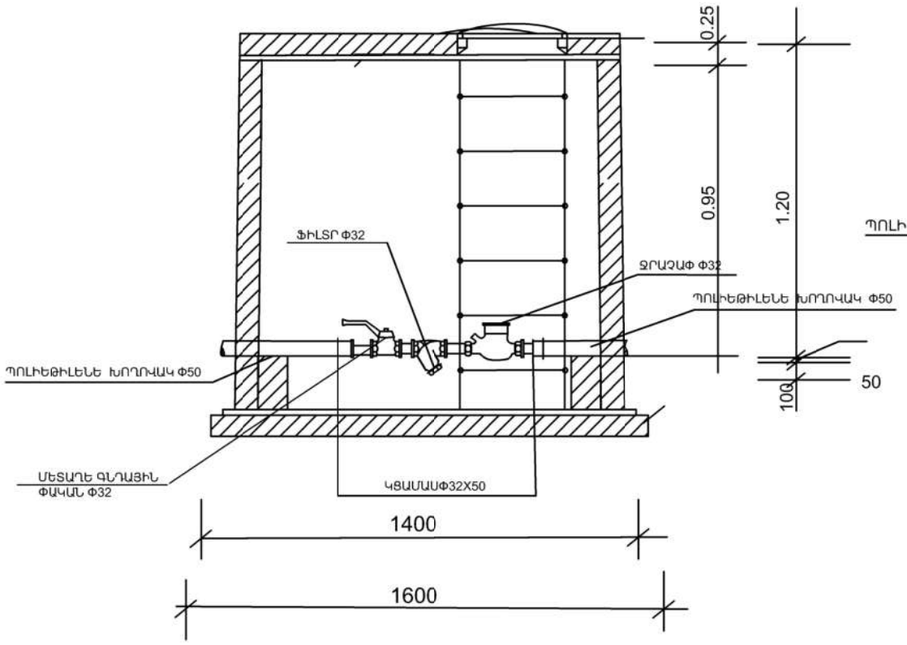

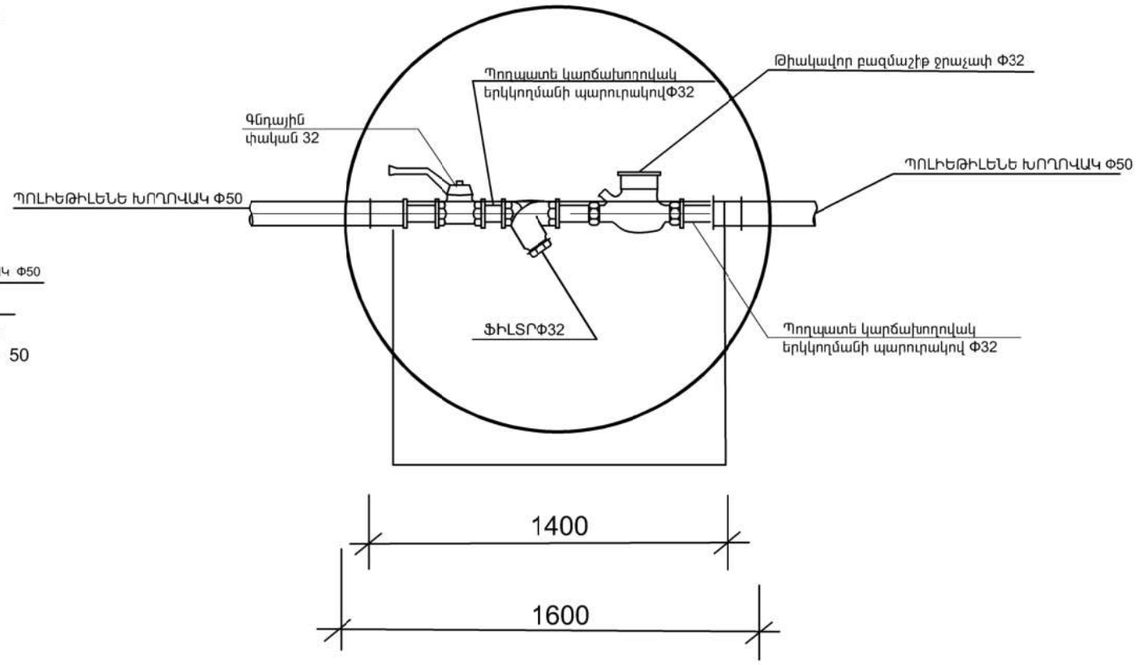

ԴԻՏԱՀՈՐԻ ՄԱՍՆԱԳԻՐ			
1.	ՀԻՄՔԻ ԱՎԱԶԱՊՈԼԻՄԵՐԱՅԻՆ ՕՂԱԿ	ՀԱՏ	1
2.	ՊԱՏԻ ԱՎԱԶԱՊՈԼԻՄԵՐԱՅԻՆ ՕՂԱԿ	ՀԱՏ	1
3.	ՄԵՏԱՂԱԿԱՆ ԱՍՏԻՃԱՆ	ԿԳ	6,6
4.	ԾԱԾԿԻ ԱՎԱԶԱՊՈԼԻՄԵՐԱՅԻՆ ՍԱԼ ԹՈՒՋԵ ՍՏՈՑՈՎ Ø700	ՀԱՏ/Մ³	0.25
5.	ԲԵՏՈՆԵ ԲԱՐՁԻԿ 0,4x0,4x0,25	ՀԱՏ/Մ³	2/0,08

ՄԱՍՆԱԳԻՐ			
ԴԻՏԱՀՈՐ		ՀԱՏ	1
ՋՐԱՉԱՓ	Φ32	ՀԱՏ	1
ՖԻԼՏՐ	Φ32	ՀԱՏ	1
ԳՆԴԱՅԻՆ ՓԱԿԱՆ	Φ32	ՀԱՏ	1
ԿՑԱՄԱՍ 32X50		ՀԱՏ	2

ՊԱՇՏՈՆ	ԱՆՈՒՆ, ԱԶԳԱՆՈՒՆ	ՍՏՈՐԱԳՐ.	ԱՄՍ	ՀՀ ԱՐՄԱՎԻՐԻ ՄԱՐԶԻ ՄԵԾԱՄՈՐ ՀԱՄԱՅՆՔԻ ՆՈՐ ԿԵՍԱՐԻԱ ԲՆԱԿԱՎԱՅՐԻ ՄԱՆԿԱՊԱՐՏԵԶԻ ԿԱՌՈՒՑՈՒՄ			
ՆԳՃ	Թ. ՀՄԱՅԱԿՅԱՆ						
ՆԱԽԱԳԾԵԹ	Գ. ՄԱԴԱԹՅԱՆ			ՋՐԱՄԱՏԱԿԱՐԱՐՈՒՄ ԵՎ ՋՐԱՀԵՌԱՑՈՒՄ	ՓՈՒԼ	ԹԵՐԹ	ԹԵՐԹԵՐ
					ԱՆ	ՋԿ-6	29
				ՋՐԱՉԱՓԱԿԱՆ ՀՈՐ	«ՋԻ ԷՄ ԲԻ ԳՐՈՒՊ» ՍՊԸ		

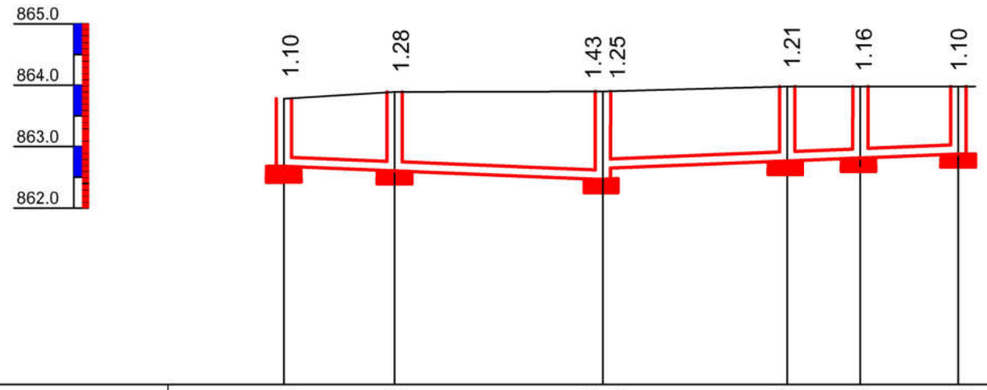

ՀՈՂԻ ՆԻՇԸ	863.78	863.89	863.90	863.90	863.98	863.98	863.98
ԽՈՂՈՎԱԿԻ ՏԱԿԻ ՆԻՇԸ	862.68	862.61	862.47	862.65	862.77	862.82	862.88
ԽՈՂՈՎԱԿԻ ԽՈՐՈՒԹՅՈՒՆԸ ԲԱՐՁՐՈՒԹՅՈՒՆԸ	1.10	1.28	1.43	1.25	1.21	1.16	1.10
ԹԵՔՈՒԹՅՈՒՆ / ՀԵՌԱՎՈՐՈՒԹՅՈՒՆ	0.0080769 / 26.0			0.007931 / 29.0			
ՀԵՌԱՎՈՐՈՒԹՅՈՒՆ		9.0	17.0	15.0	6.0	8.0	
ՆՇԱՀԱՐՈՒՄ	ԿԴՀ-1	ԿԴՀ-2		ԿԴՀ-3	ԿԴՀ-6	ԿԴՀ-5	ԿԴՀ-4
ՀԱՏԱԿԱԳԻԾ	Φ150	Φ150			Φ150		Φ150
ԽՈՂՈՎԱԿԻ ՏՐԱՄԱԳԻԾ	ՊՈԼԻԷԹԻԼԵՆԵ ԱԿՈՍԱՎՈՐ ԽՈՂՈՎԱԿ Φ150						
ՄԵԿՈՒՍԱՑՈՒՄ							
ՏԵՂԱԴՐՄԱՆ ՏԵՍԱԿ	ՍՏՈՐԳԵՏՆՅԱ						

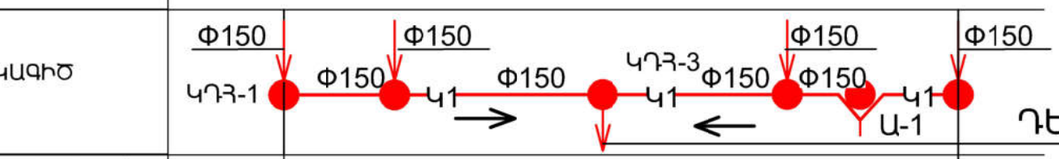

ԴԵՊԻ ԲՆԱԿԱՎԱՅՐԻ ԿՈՅՈՒՂՈՒ ՑԱՆՑ

Խրամուղու լայնական կտրվածք

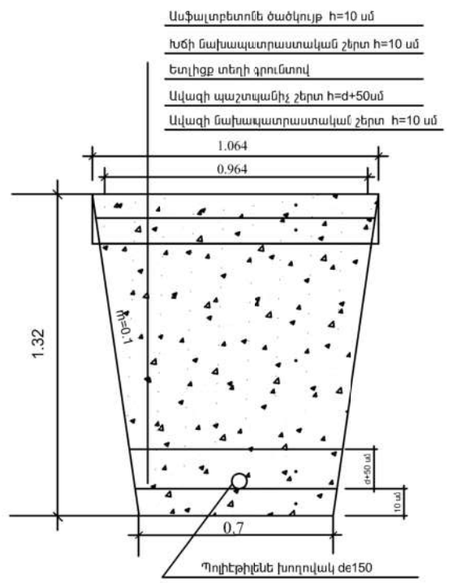

ՊԱՇՏՈՆ	ԱՆՈՒՆ, ԱԶԳԱՆՈՒՆ	ՍՏՈՐԱԳՐ.	ԱՄԻՍ	ՀՀ ԱՐՄԱՎԻՐԻ ՄԱՐԶԻ ՄԵԾԱՄՈՐ ՀԱՄԱՅՆՔԻ ՆՈՐ ԿԵՍԱՐԻԱ ԲՆԱԿԱՎԱՅՐԻ ՄԱՆԿԱՊԱՐՏԵԶԻ ԿԱՌՈՒՑՈՒՄ		
ՆԳՃ	Թ. ՀՄԱՅԱԿՅԱՆ					
ՆԱԽԱԳԾԵՑ	Գ. ՄԱԴԱԹՅԱՆ			ՋՐԱՄԱՏԱԿԱՐԱՐՈՒՄ ԵՎ ՋՐԱՀԵՌԱՑՈՒՄ	ՓՈՒԼ	ԹԵՐԹ	ԹԵՐԹԵՐ
					ԱՆ	ՋԿ-7	29
				ԿՈՅՈՒՂԱԳԾԻ ԵՐԿԱՅՆԱԿԱՆ ԵՎ ԼԱՅՆԱԿԱՆ ԿՏՐՎԱԾՔ	«ՋԻ ԷՄ ԲԻ ԳՐՈՒՊ» ՍՊԸ	

ԿՏՐՎԱԾՔ 1-1

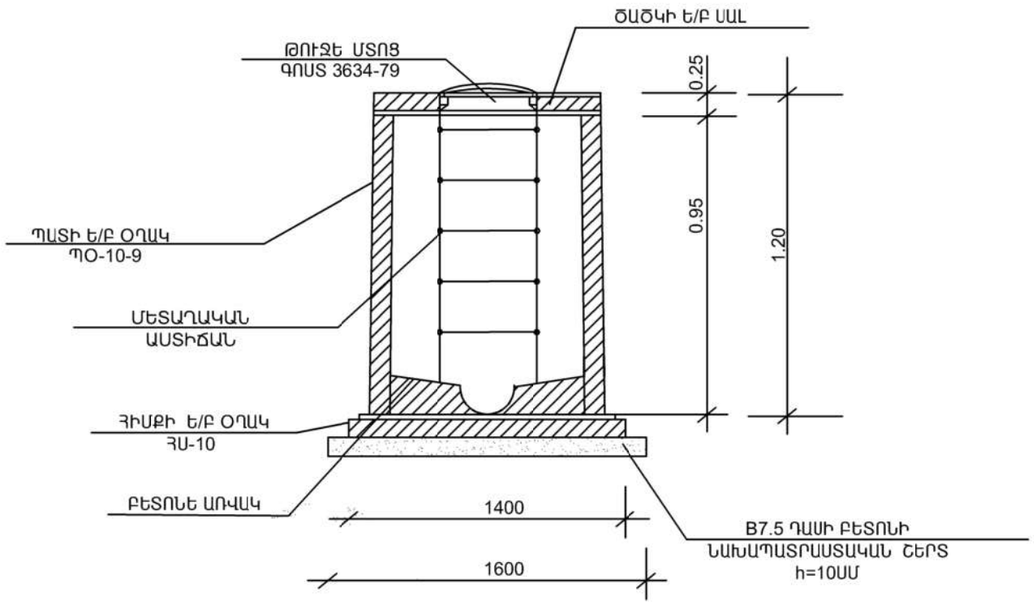

ԿԴՀ- 1
ՀԱՏԱԿԱԳԻԾ
Ø1000

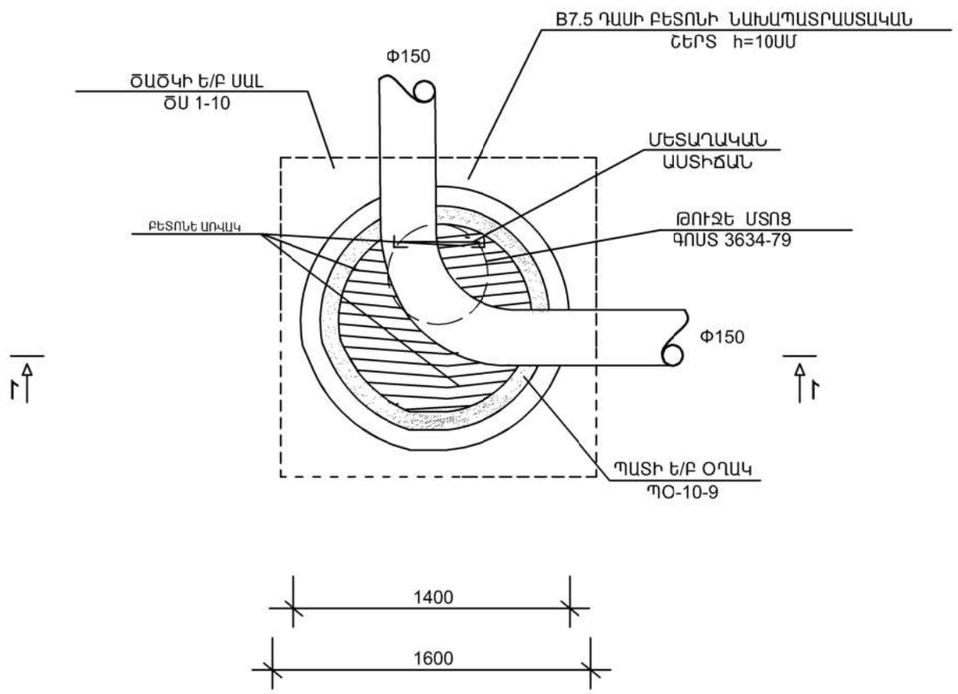

ԴԻՏԱՀՈՐԻ ՄԱՍՆԱԳԻՐ			
1.	B7.5 ԴԱՍԻ ԲԵՏՈՆԻ ՆԱԽԱՊԱՏՐԱՍՏԱԿԱՆ ՇԵՐՏ h=10ՍՄ	Մ³	0.15
2.	ՀԻՄՔԻ Ե/Բ ՕՂԱԿ ՀՍ-10	ՀԱՏ	1
3.	ՊԱՏԻ Ե/Բ ՕՂԱԿ ՊՕ-10-9	ՀԱՏ	1
4.	ՄԵՏԱՂԱԿԱՆ ԱՍՏԻՃԱՆ	ԿԳ	6.6
5.	ՃԱՃԿԻ Ե/Բ ՍԱԼ ՃՍ 1-10 ԹՈՒՋԵ ՄՏՈՑՈՎ Ø700	ՀԱՏ/Մ³	0.25
6.	ԲԵՏՈՆԵ ԱՌՎԱԿ	Մ³	0.36

ՊԱՇՏՈՆ	ԱՆՈՒՆ, ԱԶԳԱՆՈՒՆ	ՍՏՈՐԱԳՐ.	ԱՄՍ	ՀՀ ԱՐՄԱՎԻՐԻ ՄԱՐԶԻ ՄԵԾԱՄՈՐ ՀԱՄԱՑՆՔԻ ՆՈՐ ԿԵՍԱՐԻԱ ԲՆԱԿԱՎԱՅՐԻ ՄԱՆԿԱՊԱՐՏԵԶԻ ԿԱՌՈՒՑՈՒՄ			
ՆԳՃ	Թ. ՀՄԱՅԱԿՅԱՆ						
ՆԱԽԱԳԾԵՑ	Գ. ՄԱԴԱԹՅԱՆ			ՋՐԱՄԱՏԱԿԱՐԱՐՈՒՄ ԵՎ ՋՐԱՀԵՌԱՑՈՒՄ	ՓՈՒԼ	ԹԵՐԹ	ԹԵՐԹԵՐ
					ԱՆ	ՋԿ- 8	29
				ԿԵՆՑԱՂԱՅԻՆ ԿՈՅՈՒՂՈՒ ԴԻՏԱՀՈՐԻ ՀԱՏԱԿԱԳԻԾ ԵՎ ԿՏՐՎԱԾՔ	«ՋԻ ԷՄ ԲԻ ԳՐՈՒՊ» ՍՊԸ		

ԿՏՐՎԱԾՔ 1-1

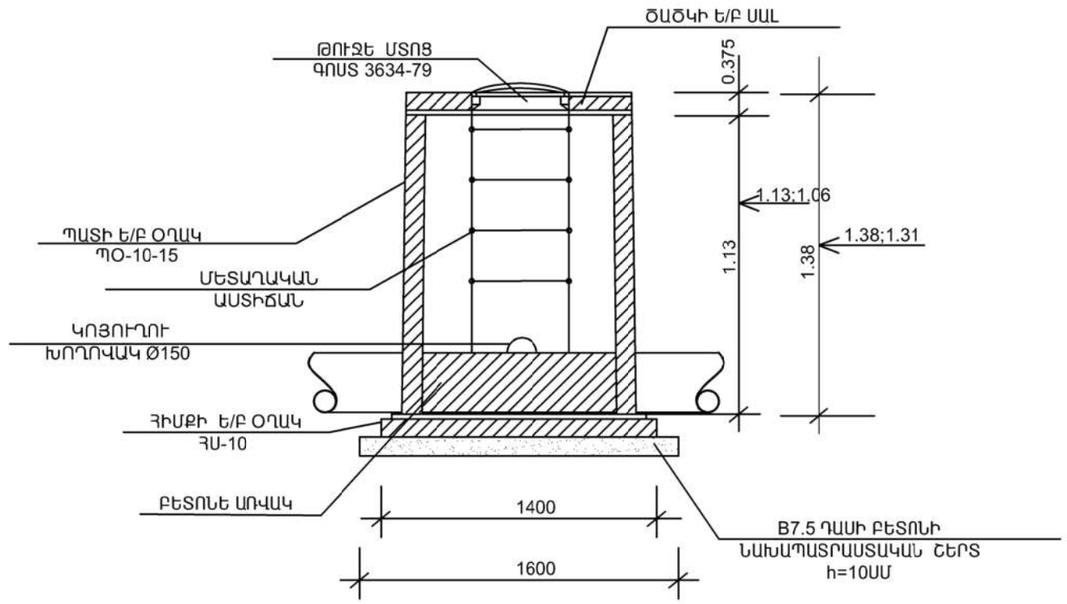

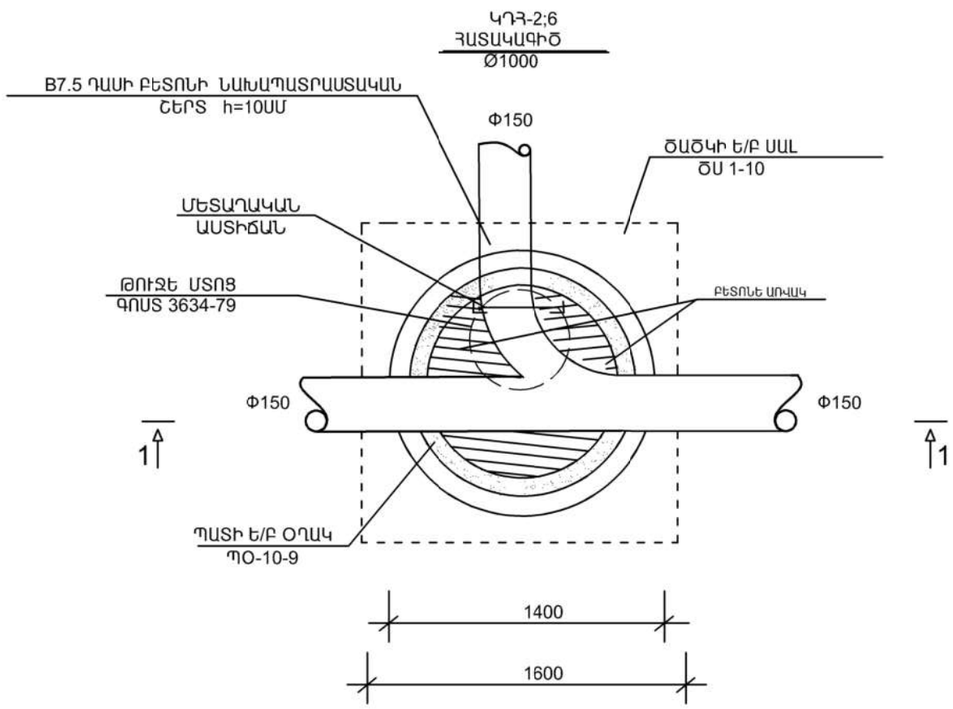

ԴԻՏԱՀՈՐԻ ՄԱՍՆԱԳԻՐ			
1.	B7.5 ԴԱՍԻ ԲԵՏՈՆԻ ՆԱԽԱՊԱՏՐԱՍՏԱԿԱՆ ՇԵՐՏ h=10ՍՄ	Մ³	1.052
2.	ՀԻՄՔԻ Ե/Բ ՕՂԱԿ ՀՍ-15	ՀԱՏ	1
3.	ՊԱՏԻ Ե/Բ ՕՂԱԿ ՊՕ-10-15	ՀԱՏ	1
4.	ՄԵՏԱՂԱԿԱՆ ԱՍՏԻՃԱՆ	ԿԳ	6.6
5.	ՃԱՃԿԻ Ե/Բ ՍԱԼ ՃՍ 1-15 ԹՈՒՋԵ ՄՏՈՑՈՎ Ø700	ՀԱՏ/Մ³	0.25
6.	ԲԵՏՈՆԵ ԱՌՎԱԿ	Մ³	0.36

ՊԱՇՏՈՆ	ԱՆՈՒՆ, ԱԶԳԱՆՈՒՆ	ՍՏՈՐԱԳՐ.	ԱՄՍ	ՀՀ ԱՐՄԱՎԻՐԻ ՄԱՐԶԻ ՄԵԾԱՄՈՐ ՀԱՄԱՑՆՔԻ ՆՈՐ ԿԵՍԱՐԻԱ ԲՆԱԿԱՎԱՅՐԻ ՄԱՆԿԱՊԱՐՏԵԶԻ ԿԱՌՈՒՑՈՒՄ			
ՆԳՃ	Թ. ՀՄԱՑԱԿՅԱՆ						
ՆԱԽԱԳԾԵՑ	Գ. ՄԱԴԱԹՅԱՆ			ՋՐԱՄԱՏԱԿԱՐԱՐՈՒՄ ԵՎ ՋՐԱՀԵՌԱՑՈՒՄ	ՓՈՒԼ	ԹԵՐԹ	ԹԵՐԹԵՐ
					ԱՆ	ՋԿ-9	29
				ԿԵՆՑԱՂԱՅԻՆ ԿՈՅՈՒՂՈՒ ԴԻՏԱՀՈՐԻ ՀԱՏԱԿԱԳԻԾ ԵՎ ԿՏՐՎԱԾՔ	«ՋԻ ԷՄ ԲԻ ԳՐՈՒՊ» ՍՊԸ		

ԿՏՐՎԱԾՔ 1-1

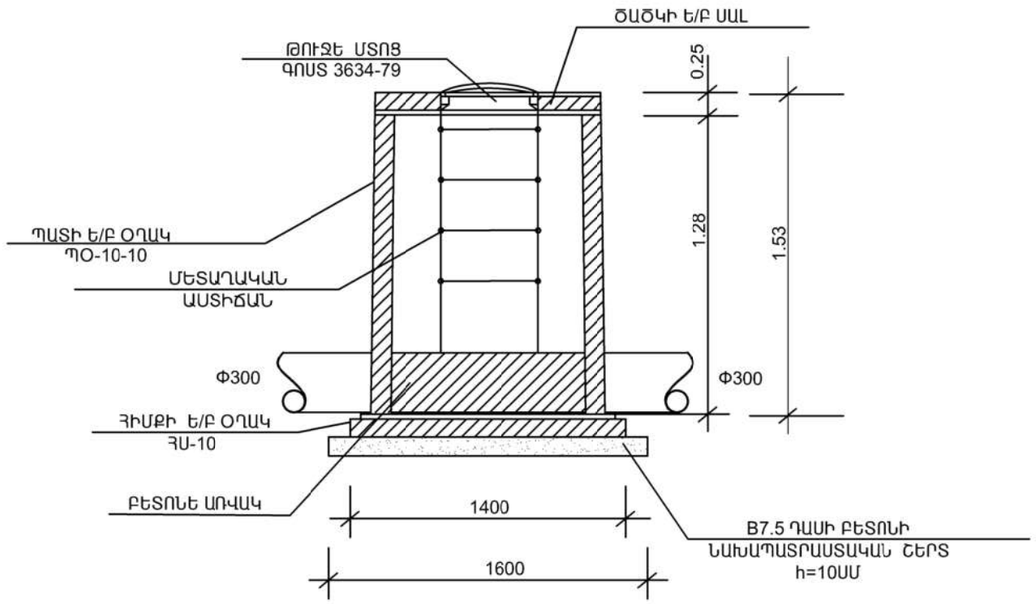

ԿԴՀ-3,
ՀԱՏԱԿԱԳԻԾ
Ø1000

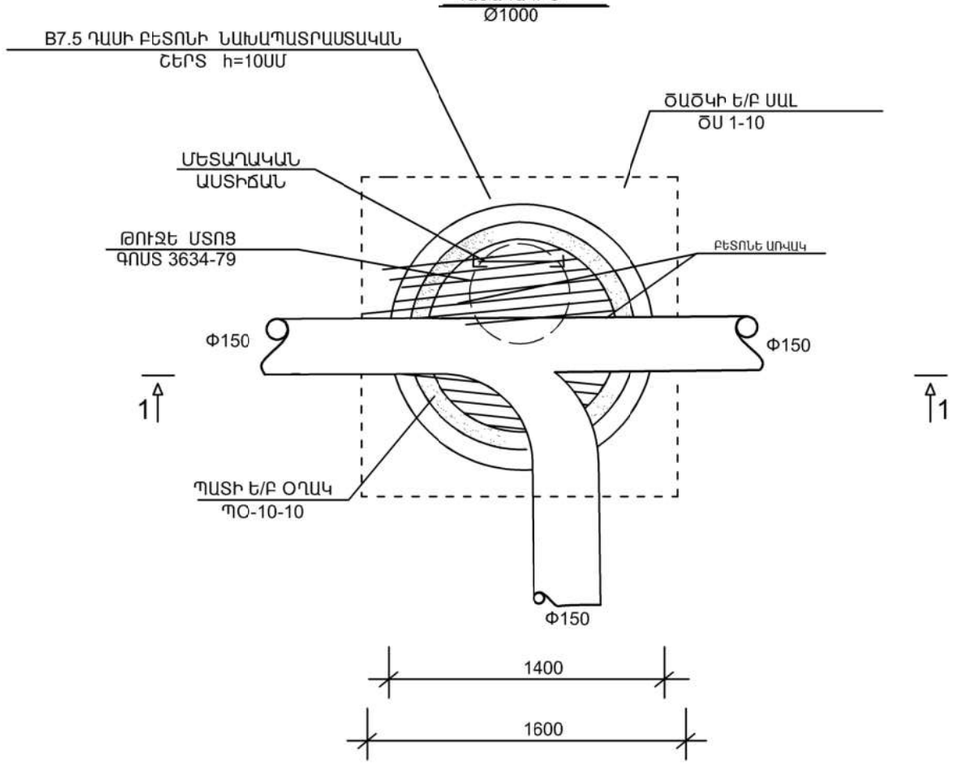

ԴԻՏԱՀՈՐԻ ՄԱՍՆԱԳԻՐ			
1.	B7.5 ԴԱՍԻ ԲԵՏՈՆԻ ՆԱԽԱՊԱՏՐԱՍՏԱԿԱՆ ՇԵՐՏ h=10ՍՄ	Մ³	0.256
2.	ՀԻՄՔԻ Ե/Բ ՕՂԱԿ ՀՍ-15	ՀԱՏ	1
3.	ՊԱՏԻ Ե/Բ ՕՂԱԿ ՊՕ-10-15	ՀԱՏ	1
4.	ՄԵՏԱՂԱԿԱՆ ԱՍՏԻՃԱՆ	ԿԳ	13.20
5.	ՃԱՃԿԻ Ե/Բ ՍԱԼ ՃՍ 1-15 ԹՈՒՋԵ ՄՏՈՑՈՎ Ø700	ՀԱՏ/Մ³	0.25
6.	ԲԵՏՈՆԵ ԱՌՎԱԿ	Մ³	0.36

ՊԱՇՏՈՆ	ԱՆՈՒՆ, ԱԶԳԱՆՈՒՆ	ՍՏՈՐԱԳՐ.	ԱՄԻՍ	ՀՀ ԱՐՄԱՎԻՐԻ ՄԱՐԶԻ ՄԵԾԱՄՈՐ ՀԱՄԱՑՆՔԻ ՆՈՐ ԿԵՍԱՐԻԱ ԲՆԱԿԱՎԱՅՐԻ ՄԱՆԿԱՊԱՐՏԵԶԻ ԿԱՌՈՒՑՈՒՄ			
ՆԳՃ	Թ. ՀՄԱՑԱԿՅԱՆ						
ՆԱԽԱԳԾԵՑ	Գ. ՄԱԴԱԹՅԱՆ			ՋՐԱՄԱՏԱԿԱՐԱՐՈՒՄ ԵՎ ՋՐԱՀԵՌԱՑՈՒՄ	ՓՈՒԼ	ԹԵՐԹ	ԹԵՐԹԵՐ
					ԱՆ	ՋԿ-10	29
				ԿԵՆՑԱՂԱՅԻՆ ԿՈՅՈՒՂՈՒ ԴԻՏԱՀՈՐԻ ՀԱՏԱԿԱԳԻԾ ԵՎ ԿՏՐՎԱԾՔ	«ՋԻ ԷՄ ԲԻ ԳՐՈՒՊ» ՍՊԸ		

ԿՏՐՎԱԾՔ 1-1

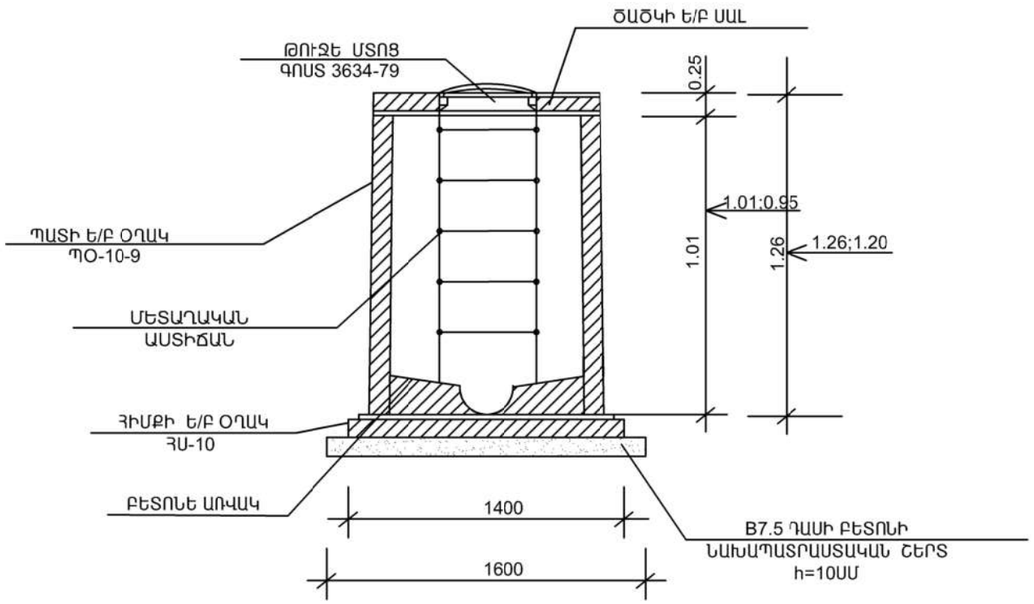

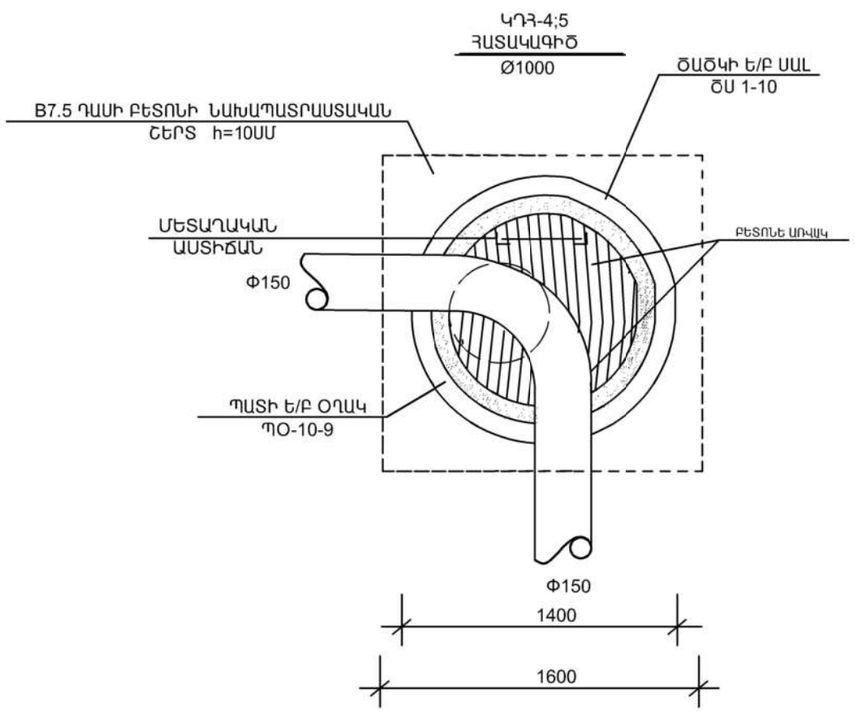

ԴԻՏԱՀՈՐԻ ՄԱՍՆԱԳԻՐ			
1.	B7.5 ԴԱՍԻ ԲԵՏՈՆԻ ՆԱԽԱՊԱՏՐԱՍՏԱԿԱՆ ՇԵՐՏ h=10ՍՄ	Մ³	0.15
2.	ՀԻՄՔԻ Ե/Բ ՕՂԱԿ ՀՍ-10	ՀԱՏ	1
3.	ՊԱՏԻ Ե/Բ ՕՂԱԿ ՊՕ-10-9	ՀԱՏ	1
4.	ՄԵՏԱՂԱԿԱՆ ԱՍՏԻՃԱՆ	ԿԳ	9.7
5.	ԾԱԾԿԻ Ե/Բ ՍԱԼ ԾՍ 1-10 ԹՈՒՋԵ ՄՏՈՑՈՎ Ø700	ՀԱՏ/Մ³	0.25
6.	ԲԵՏՈՆԵ ԱՌՎԱԿ	Մ³	0.36

ՊԱՇՏՈՆ	ԱՆՈՒՆ, ԱԶԳԱՆՈՒՆ	ՍՏՈՐԱԳՐ.	ԱՄԻՍ	ՀՀ ԱՐՄԱՎԻՐԻ ՄԱՐԶԻ ՄԵԾԱՄՈՐ ՀԱՄԱՑՆՔԻ ՆՈՐ ԿԵՍԱՐԻԱ ԲՆԱԿԱՎԱՑՐԻ ՄԱՆԿԱՊԱՐՏԵԶԻ ԿԱՌՈՒՑՈՒՄ			
ՆԳՃ	Թ. ՀՄԱՑԱԿՅԱՆ			ՋՐԱՄԱՏԱԿԱՐԱՐՈՒՄ ԵՎ ՋՐԱՀԵՌԱՑՈՒՄ	ՓՈՒԼ	ԹԵՐԹ	ԹԵՐԹԵՐ
ՆԱԽԱԳԾԵՑ	Գ. ՄԱԴԱԹՅԱՆ				ԱՆ	ՋԿ-11	29
				ԿԵՆՑԱՂԱՅԻՆ ԿՈՅՈՒՂՈՒ ԴԻՏԱՀՈՐԻ ՀԱՏԱԿԱԳԻԾ ԵՎ ԿՏՐՎԱԾՔ	«ՋԻ ԷՄ ԲԻ ԳՐՈՒՊ» ՍՊԸ		

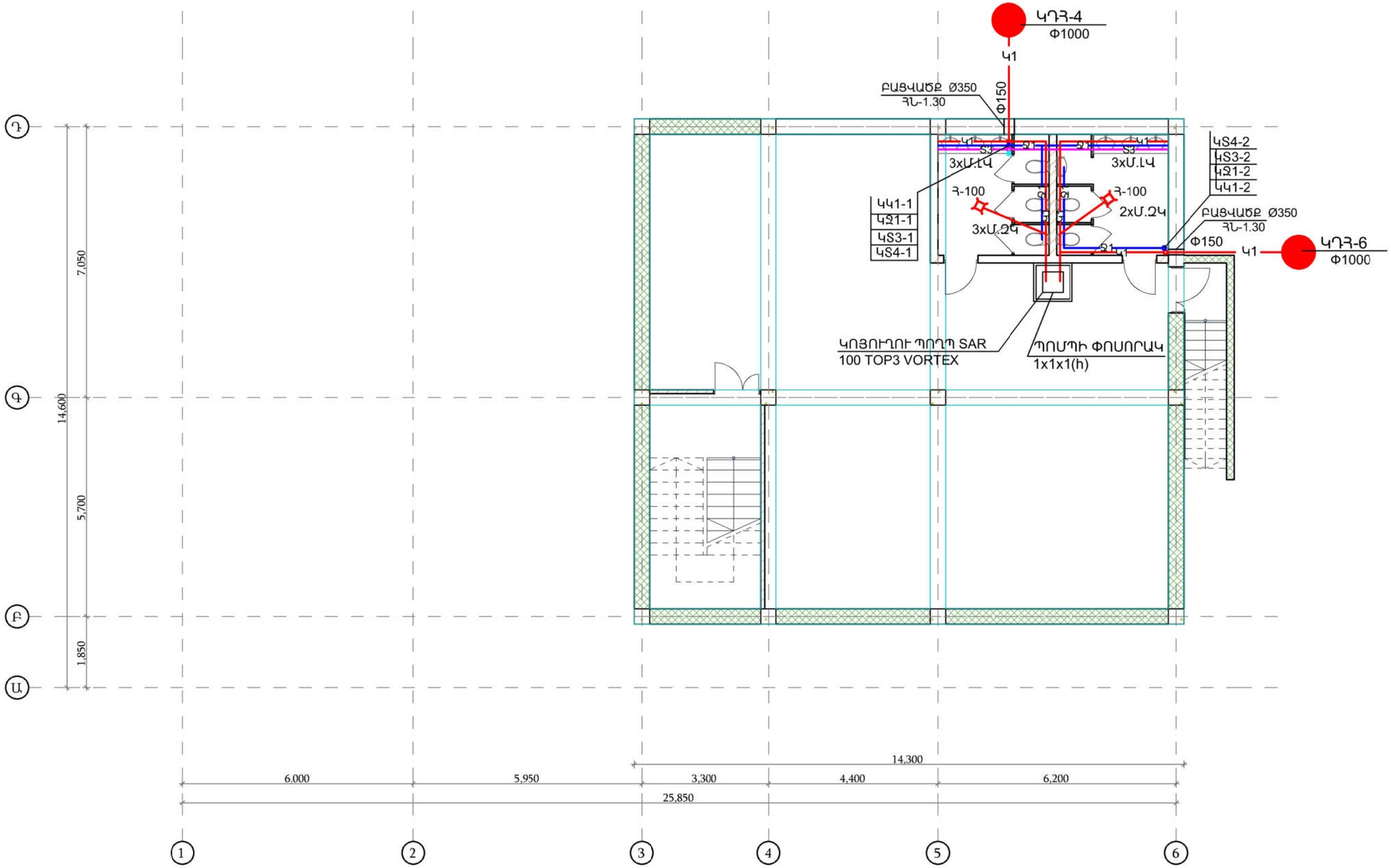

ՊԱՇՏՈՆ	ԱՆՈՒՆ, ԱԶԳԱՆՈՒՆ	ՍՏՈՐԱԳՐ.	ԱՄԻՍ	ՀՀ ԱՐՄԱՎԻՐԻ ՄԱՐԶԻ ՄԵԾԱՄՈՐ ՀԱՄԱՅՆՔԻ ՆՈՐ ԿԵՍԱՐԻԱ ԲՆԱԿԱՎԱՅՐԻ ՄԱՆԿԱՊԱՐՏԵԶԻ ԿԱՌՈՒՑՈՒՄ		
ՆԳՃ	Թ. ՀՄԱՅԱԿՅԱՆ					
ՆԱԽԱԳԾԵՑ	Գ. ՄԱԴԱԹՅԱՆ			ՋՐԱՄԱՏԱԿԱՐԱՐՈՒՄ ԵՎ ՋՐԱՀԵՌԱՑՈՒՄ	ՓՈՒԼ	ԹԵՐԹ	ԹԵՐԹԵՐ
					ԱՆ	ՋԿ-12	29
				ՆԿՈՒՂԱՅԻՆ ՀԱՐԿԻ ՀԱՏԱԿԱԳԻԾ Կ1-Ի, Զ1-Ի, Տ3-Ի ԵՎ Տ4-Ի ՑԱՆՑԵՐՈՎ Մ 1:100	«ՋԻ ԷՄ ԲԻ ԳՐՈՒՊ» ՍՊԸ	

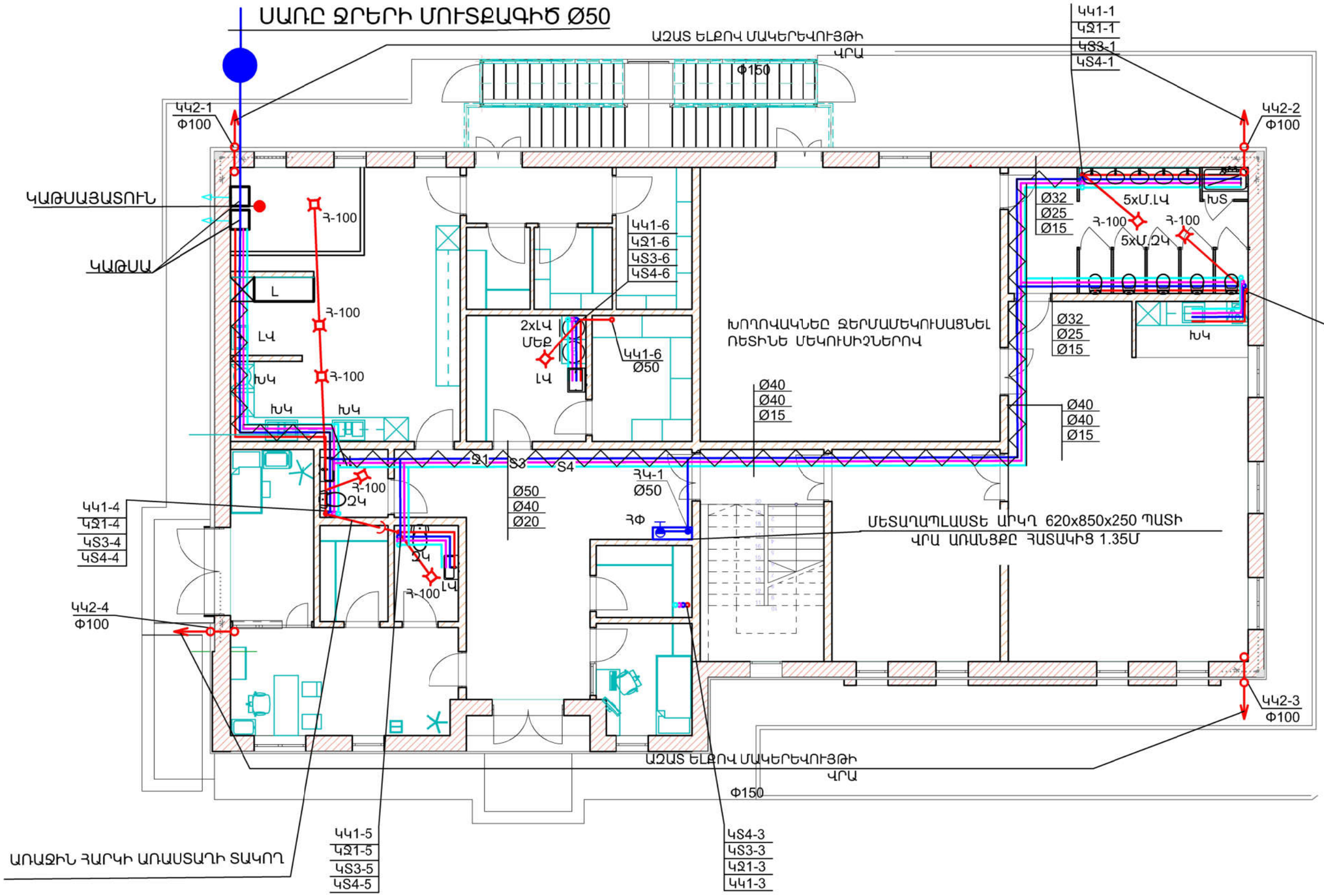

ՊԱՇՏՈՆ	ԱՆՈՒՆ, ԱԶԳԱՆՈՒՆ	ՍՏՈՐԱԳՐ.	ԱՄԻՍ	ՀՀ ԱՐՄԱՎԻՐԻ ՄԱՐԶԻ ՄԵԾԱՄՈՐ ՀԱՄԱՑՆՔԻ ՆՈՐ ԿԵՍԱՐԻԱ ԲՆԱԿԱՎԱՅՐԻ ՄԱՆԿԱՊԱՐՏԵԶԻ ԿԱՌՈՒՑՈՒՄ		
ՆԳՃ	Թ. ՀՄԱՅԱԿՅԱՆ					
ՆԱԽԱԳԾԵՑ	Գ. ՄԱԴԱԹՅԱՆ			ՋՐԱՄԱՏԱԿԱՐԱՐՈՒՄ ԵՎ ՋՐԱՀԵՌԱՑՈՒՄ	ՓՈՒԼ	ԹԵՐԹ	ԹԵՐԹԵՐ
					ԱՆ	ՋԿ-13	29
				ԱՌԱՋԻՆ ՀԱՐԿԻ ՀԱՏԱԿԱԳԻԾ +0.000 ՆԻՇՈՒՄ ՆԻՇԻ ՎՐԱ Ջ1-Ի S3-Ի S4-Ի Կ1-Ի ՑԱՆՑԵՐՈՎ	«ՋԻ ԷՄ ԲԻ ԳՐՈՒՊ» ՍՊԸ	

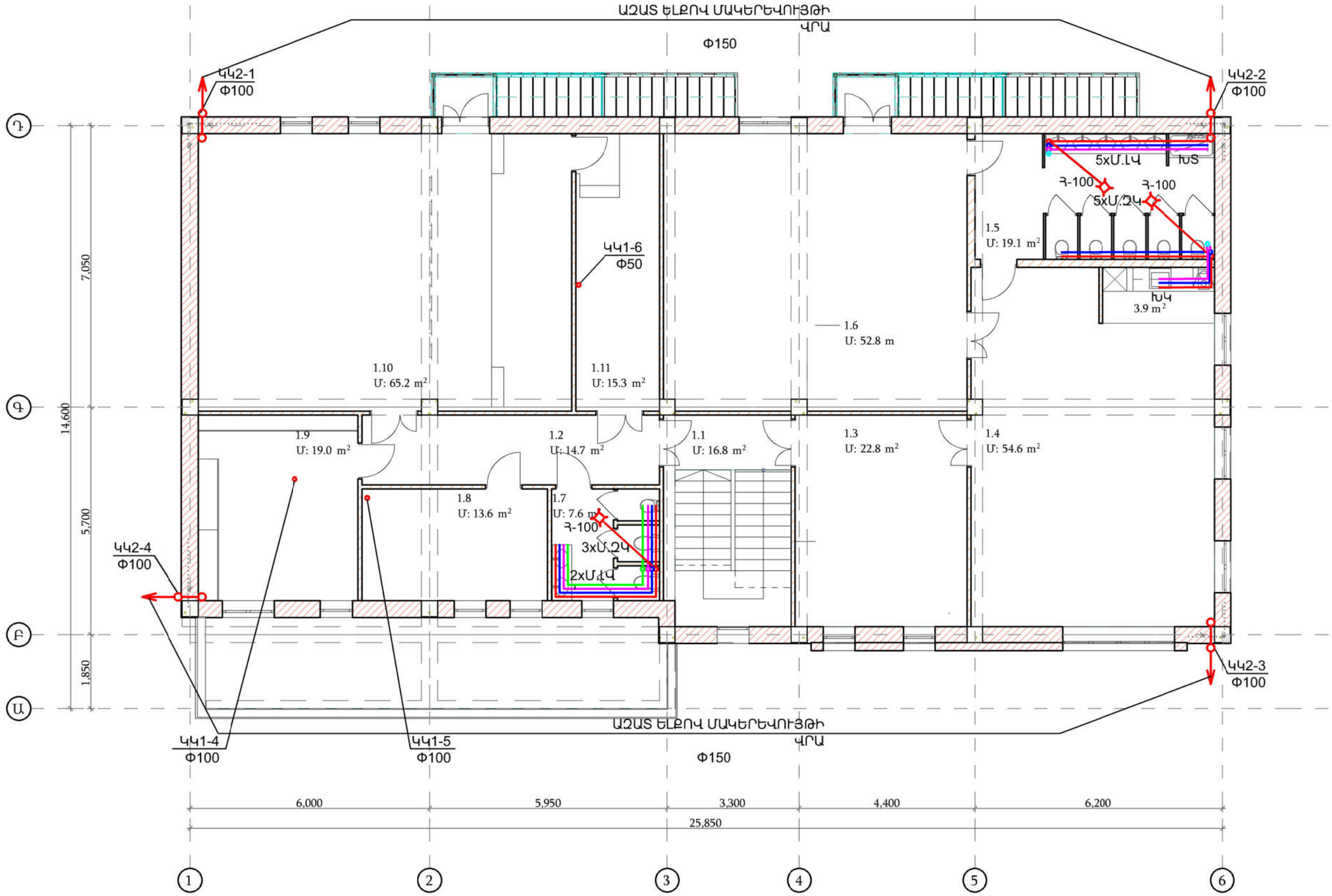

ՊԱՇՏՈՆ	ԱՆՈՒՆ, ԱԶԳԱՆՈՒՆ	ՍՏՈՐԱԳՐ.	ԱՄՍ	ՀՀ ԱՐՄԱՎԻՐԻ ՄԱՐԶԻ ՄԵԾԱՄՈՐ ՀԱՄԱՑՆՔԻ ՆՈՐ ԿԵՍԱՐԻԱ ԲՆԱԿԱՎԱՅՐԻ ՄԱՆԿԱՊԱՐՏԵԶԻ ԿԱՌՈՒՑՈՒՄ			
ՆԳՃ	Թ. ՀՄԱՅԱԿՅԱՆ					
ՆԱԽԱԳԾԵՑ	Գ. ՄԱԴԱԹՅԱՆ			ՋՐԱՄԱՏԱԿԱՐԱՐՈՒՄ ԵՎ ՋՐԱՀԵՌԱՑՈՒՄ	ՓՈՒԼ	ԹԵՐԹ	ԹԵՐԹԵՐ
					ԱՆ	ՋԿ-14	29
				ԵՐԿՐՈՐԴ ՀԱՐԿԻ ՀԱՏԱԿԱԳԻԾ +3.300 ՆԻՇՈՒՄ ՆԻՇԻ ՎՐԱ Ջ1-Ի Տ3-Ի Տ4-Ի Կ1-Ի ՑԱՆՑԵՐՈՎ	«ՋԻ ԷՄ ԲԻ ԳՐՈՒՊ» ՍՊԸ		

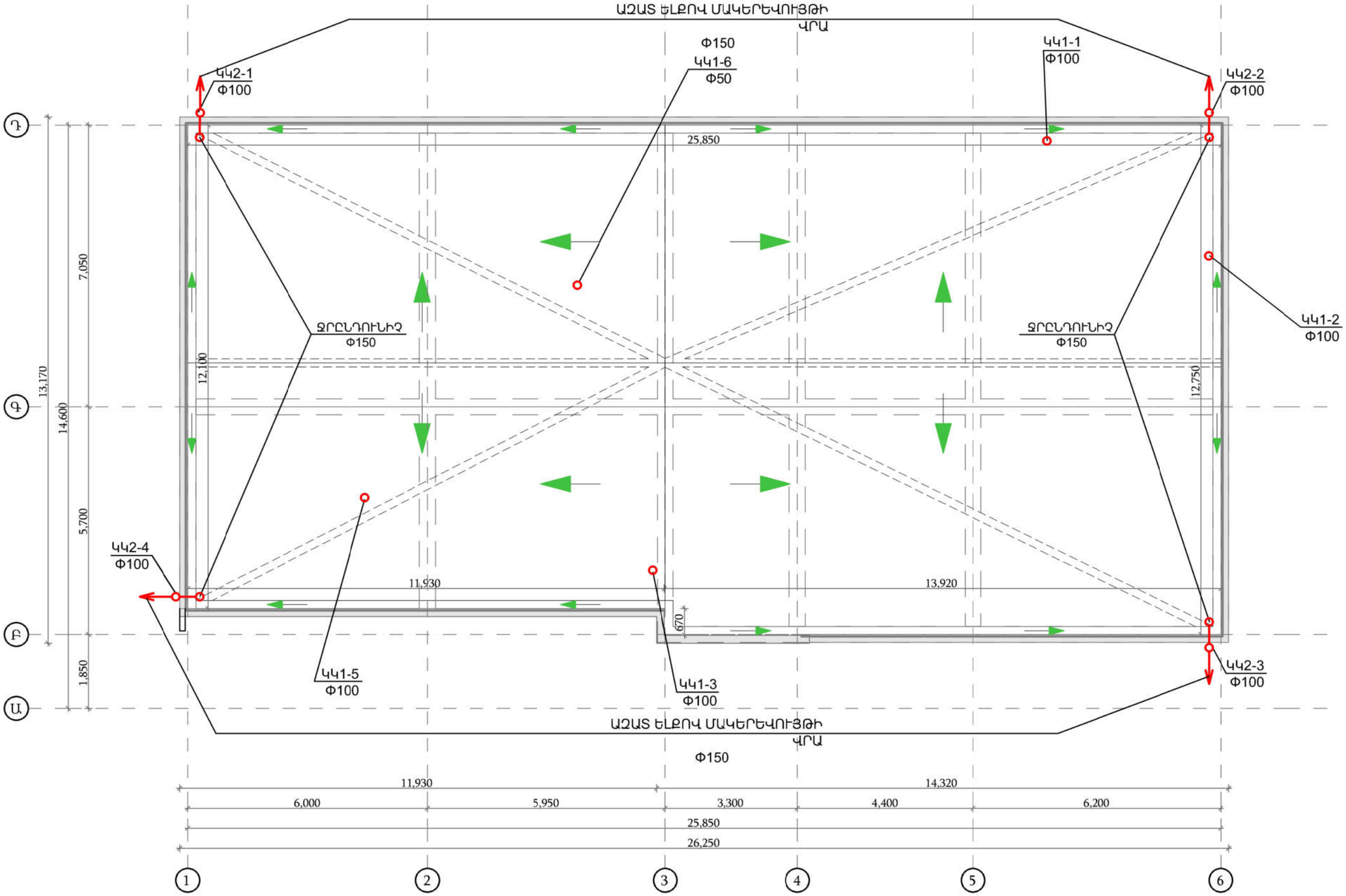

ՊԱՇՏՈՆ	ԱՆՈՒՆ, ԱԶԳԱՆՈՒՆ	ՍՏՈՐԱԳՐ.	ԱՄԻՍ	ՀՀ ԱՐՄԱՎԻՐԻ ՄԱՐԶԻ ՄԵԾԱՄՈՐ ՀԱՄԱՅՆՔԻ ՆՈՐ ԿԵՍԱՐԻԱ ԲՆԱԿԱՎԱՅՐԻ ՄԱՆԿԱՊԱՐՏԵԶԻ ԿԱՌՈՒՑՈՒՄ			
ՆԳՃ	Թ. ՀՄԱՅԱԿՅԱՆ						
ՆԱԽԱԳԾԵՑ	Գ. ՄԱԴԱԹՅԱՆ			ՋՐԱՄԱՏԱԿԱՐԱՐՈՒՄ ԵՎ ՋՐԱՀԵՌԱՑՈՒՄ	ՓՈՒԼ	ԹԵՐԹ	ԹԵՐԹԵՐ
					ԱՆ	ՋԿ-15	29
				ՏԱՆԻՔԻ ՀԱՏԱԿԱԳԻԾ Կ1-Ի ԵՎ Կ2-Ի ՑԱՆՑԵՐՈՎ Մ 1:100	«ՋԻ ԷՄ ԲԻ ԳՐՈՒՊ» ՍՊԸ		

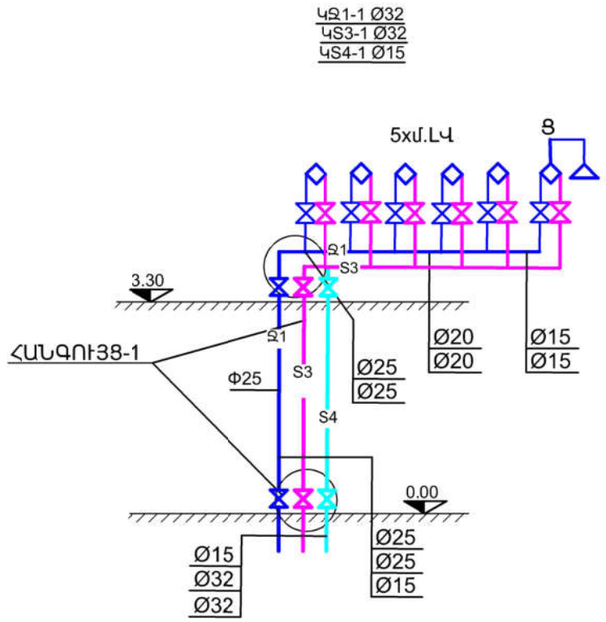

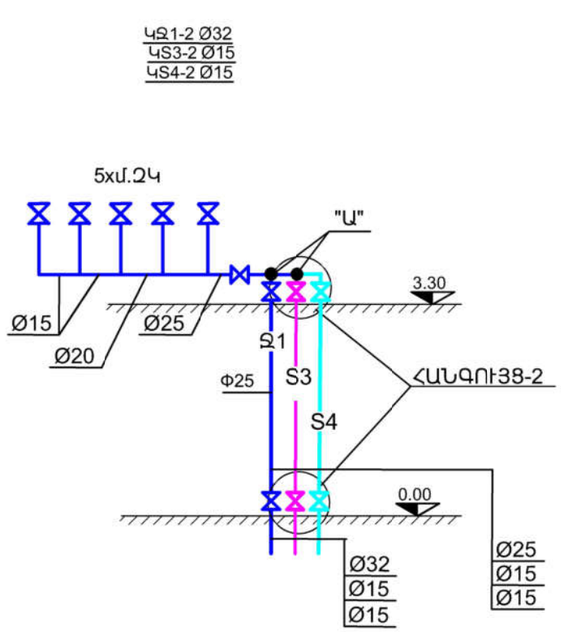

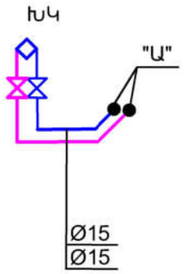

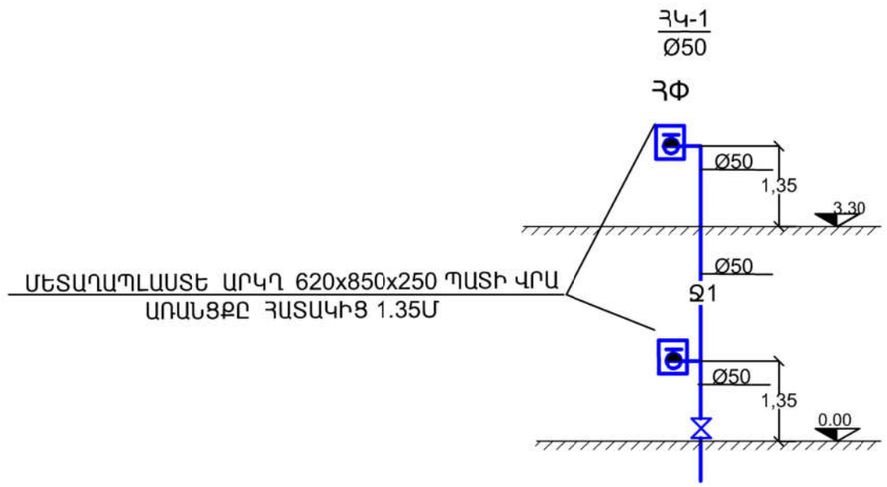

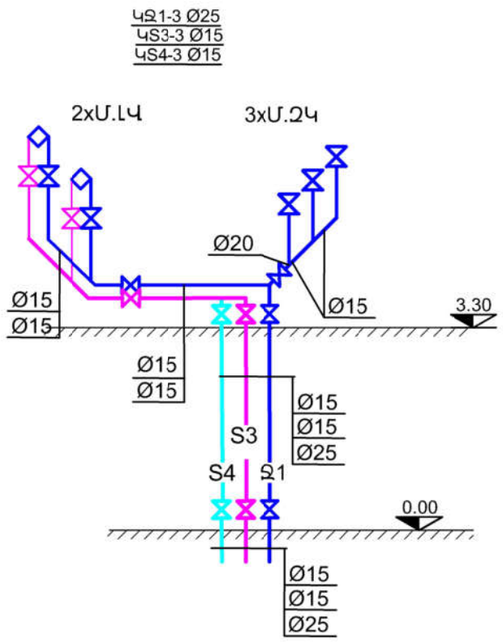

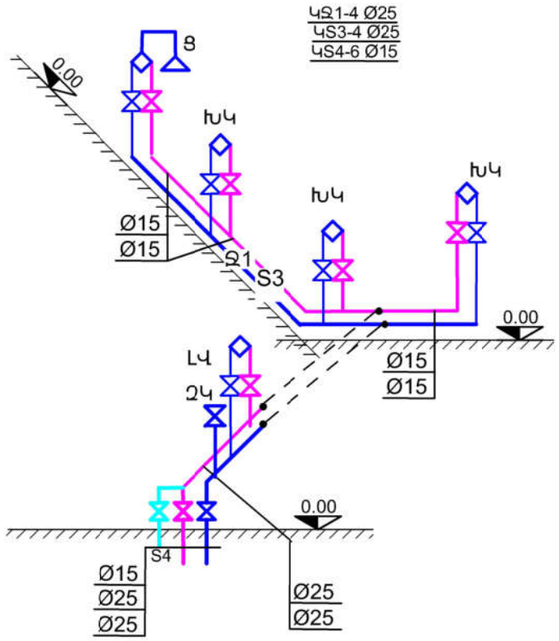

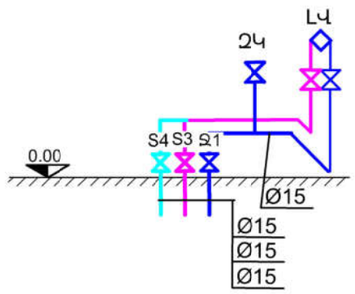

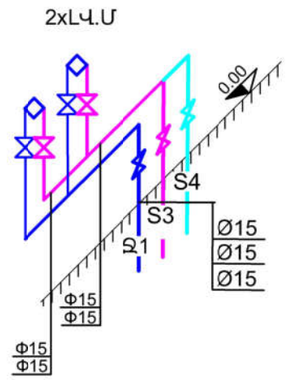

ՊԱՇՏՈՆ	ԱՆՈՒՆ, ԱԶԳԱՆՈՒՆ	ՍՏՈՐԱԳՐ.	ԱՄԻՍ	ՀՀ ԱՐՄԱՎԻՐԻ ՄԱՐԶԻ ՄԵԾԱՄՈՐ ՀԱՄԱՅՆՔԻ ՆՈՐ ԿԵՍԱՐԻԱ ԲՆԱԿԱՎԱՅՐԻ ՄԱՆԿԱՊԱՐՏԵԶԻ ԿԱՌՈՒՑՈՒՄ		
ՆԳՃ	Թ. ՀՄԱՅԱԿՅԱՆ					
ՆԱԽԱԳԾԵՑ	Գ. ՄԱԴԱԹՅԱՆ			ՋՐԱՄԱՏԱԿԱՐԱՐՈՒՄ ԵՎ ՋՐԱՀԵՌԱՑՈՒՄ	ՓՈՒԼ	ԹԵՐԹ	ԹԵՐԹԵՐ
					ԱՆ	ՋԿ-16	29
				Ջ1-ի ՑԱՆՑԵՐԻ ՍԽԵՄԱ	«ՋԻ ԷՄ ԲԻ ԳՐՈՒՊ» ՍՊԸ		

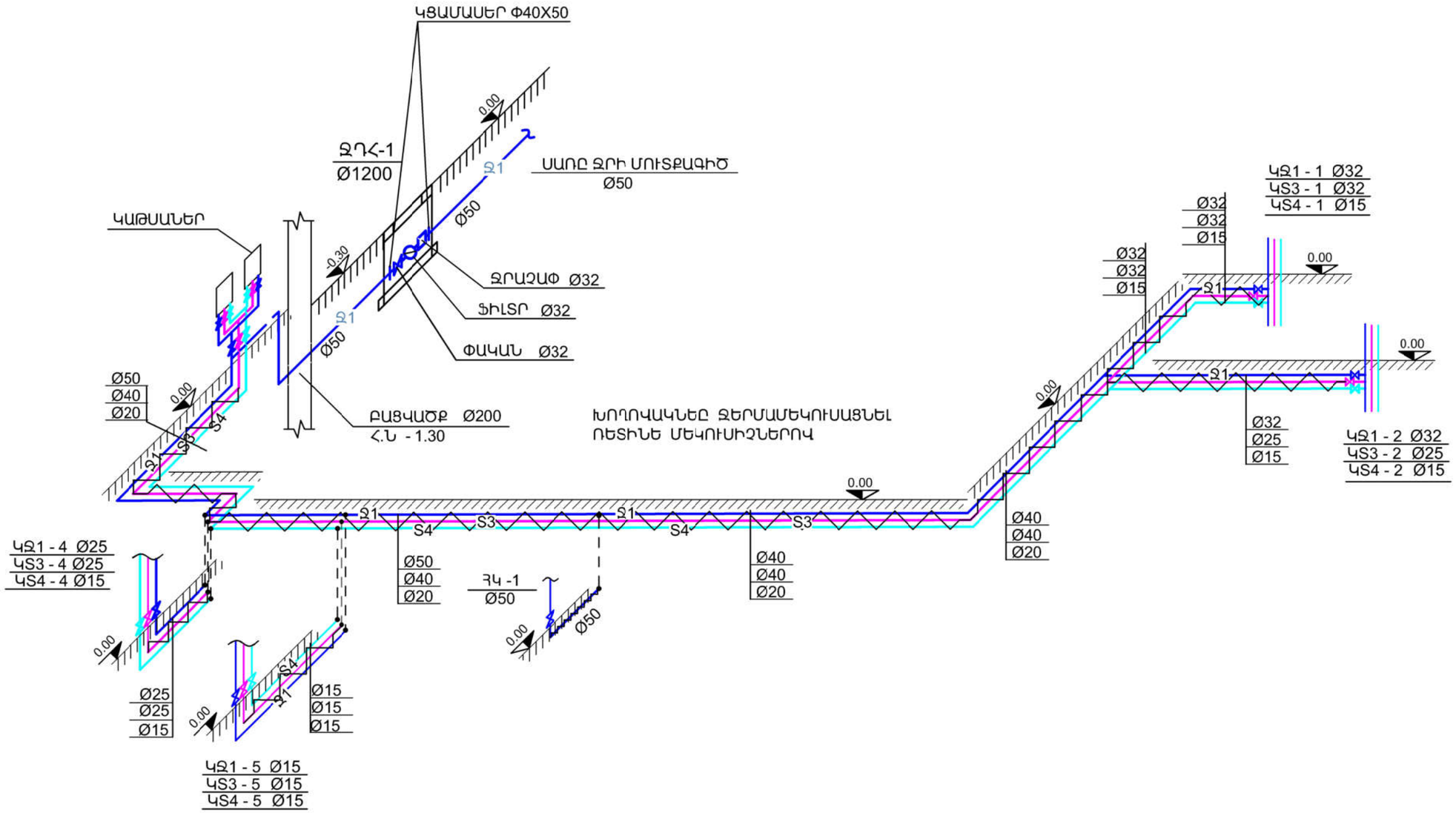
ԿՑԱՄԱՍԵՐ Φ40Χ50
ՋՂՀ-1
Ø1200
ՍԱՌԸ ՋՐԻ ՄՈՒՏՔԱԳԻԾ
Ø50
ԿԱԹՍԱՆԵՐ
ՋՐԱՉԱՓ Ø32
ՖԻԼՏՐ Ø32
ՓԱԿԱՆ Ø32
Ø50
Ø40
Ø20
ԲԱՑԿԱԾՔ Ø200
Հ.Ն -1.30
ԽՈՂՈՎԱԿՆԵԸ ՋԵՐՄԱՄԵԿՈՒՍԱՑՆԵԼ
ՈԵՏԻՆԵ ՄԵԿՈՒՍԻՉՆԵՐՈՎ
ԿՋ1 - 1 Ø32
ԿՏ3 - 1 Ø32
ԿՏ4 - 1 Ø15
Ø32
Ø32
Ø15
Ø32
Ø25
Ø15
ԿՋ1 - 2 Ø32
ԿՏ3 - 2 Ø25
ԿՏ4 - 2 Ø15
Ø40
Ø40
Ø20
ԿՋ1 - 4 Ø25
ԿՏ3 - 4 Ø25
ԿՏ4 - 4 Ø15
Ø50
Ø40
Ø20
ՀԿ -1
Ø50
Ø25
Ø25
Ø15
Ø15
Ø15
Ø15
ԿՋ1 - 5 Ø15
ԿՏ3 - 5 Ø15
ԿՏ4 - 5 Ø15
0.00
-0.30
Ø50
Ø40
Ø20
Ø25
Ø15
Ø15
Ø15
Ø15
Ø50
Ø40
Ø40
Ø20
Ø40
Ø40
Ø20
Ø50
Ø50
Ø50

КК1-1
Ø100

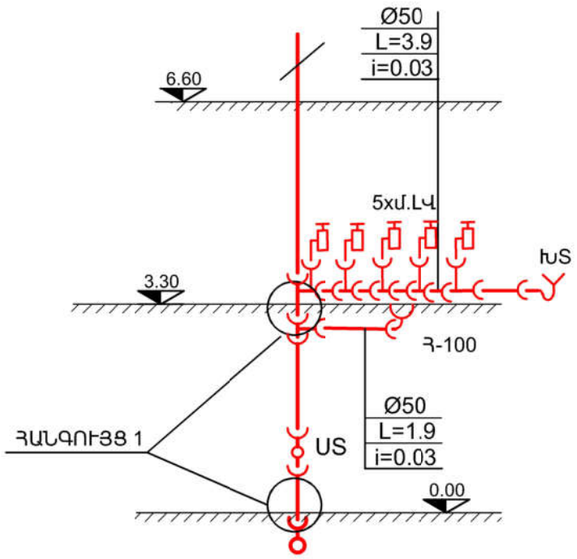

КК1-2
Ø100

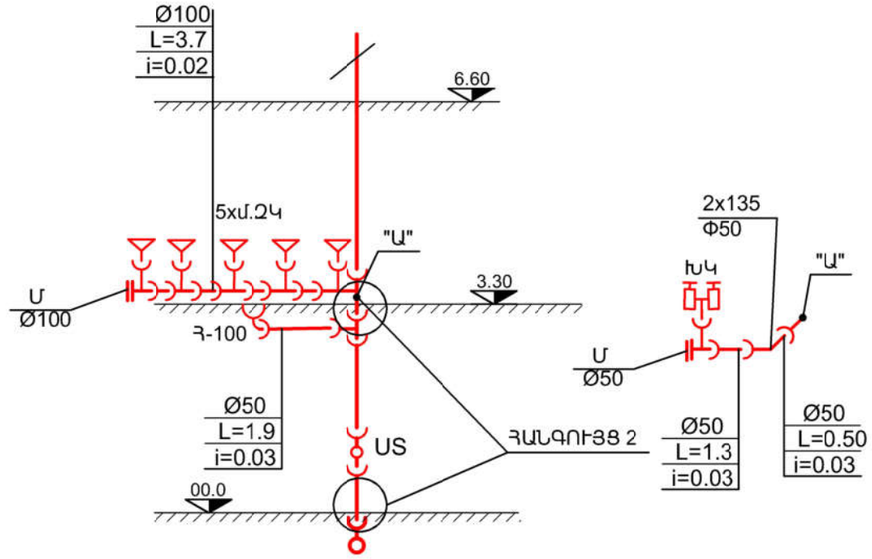

КК1-3
Ø100

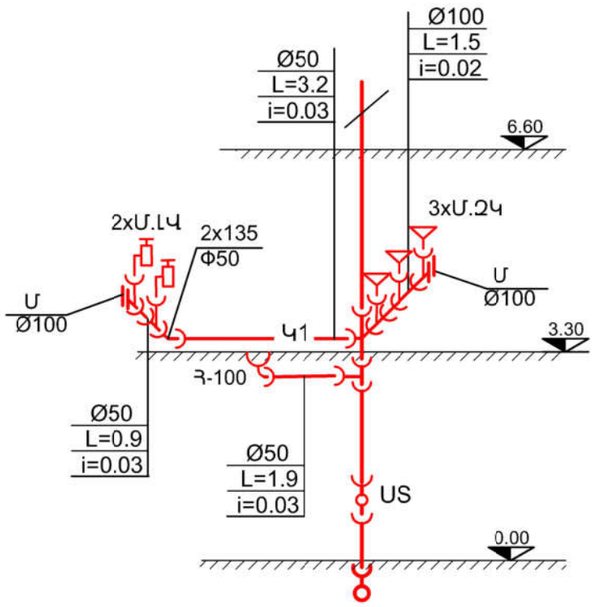

ՊԱՇՏՈՆ	ԱՆՈՒՆ, ԱԶԳԱՆՈՒՆ	ՍՏՈՐԱԳՐ.	ԱՄԻՍ	ՀՀ ԱՐՄԱՎԻՐԻ ՄԱՐԶԻ ՄԵԾԱՄՈՐ ՀԱՄԱՅՆՔԻ ՆՈՐ ԿԵՍԱՐԻԱ ԲՆԱԿԱՎԱՅՐԻ ՄԱՆԿԱՊԱՐՏԵԶԻ ԿԱՌՈՒՑՈՒՄ			
ՆԳՃ	Թ. ՀՄԱՅԱԿՅԱՆ					
ՆԱԽԱԳԾԵՑ	Գ. ՄԱԴԱԹՅԱՆ			ՋՐԱՄԱՏԱԿԱՐԱՐՈՒՄ ԵՎ ՋՐԱՀԵՌԱՑՈՒՄ	ՓՈՒԼ	ԹԵՐԹ	ԹԵՐԹԵՐ
					ԱՆ	ՋԿ-18	29
				Կ1-ի ՑԱՆՑԵՐԻ ՍԽԵՄԱ	«ՋԻ ԷՄ ԲԻ ԳՐՈՒՊ» ՍՊԸ		

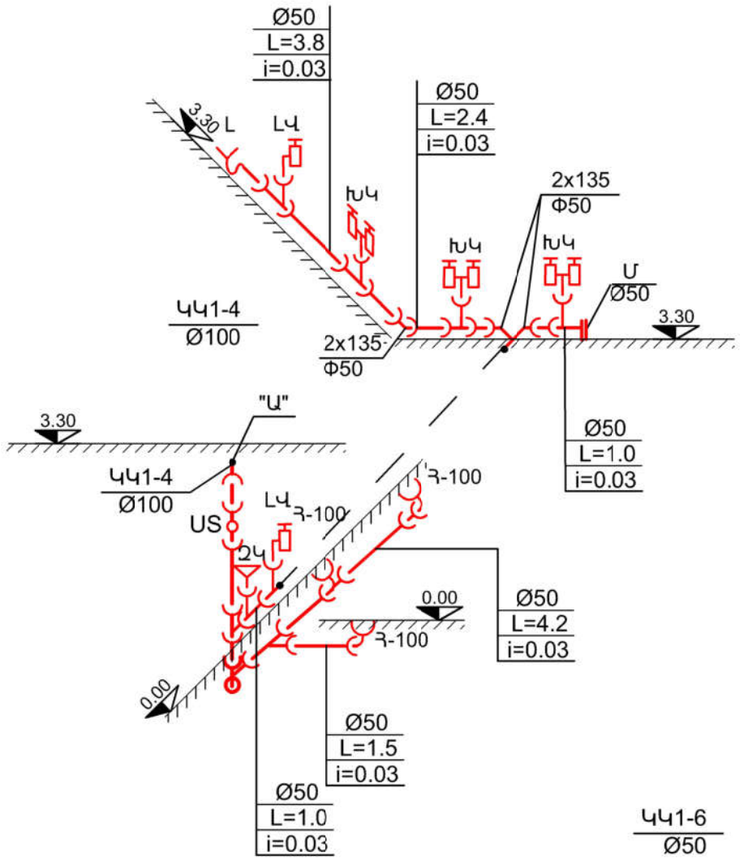

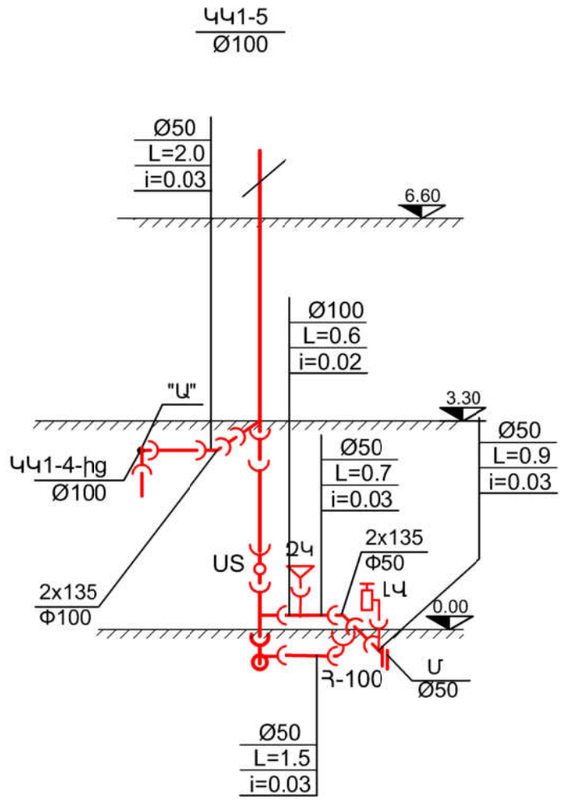

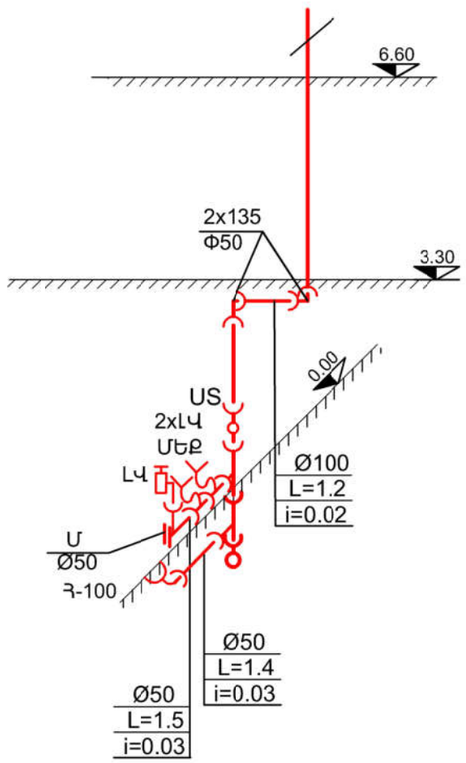

ՊԱՇՏՈՆ	ԱՆՈՒՆ, ԱԶԳԱՆՈՒՆ	ՍՏՈՐԱԳՐ.	ԱՄԻՍ	ՀՀ ԱՐՄԱՎԻՐԻ ՄԱՐԶԻ ՄԵԾԱՄՈՐ ՀԱՄԱՅՆՔԻ ՆՈՐ ԿԵՍԱՐԻԱ ԲՆԱԿԱՎԱՅՐԻ ՄԱՆԿԱՊԱՐՏԵԶԻ ԿԱՌՈՒՑՈՒՄ		
ՆԳՃ	Թ. ՀՄԱՅԱԿՅԱՆ					
ՆԱԽԱԳԾԵՑ	Գ. ՄԱԴԱԹՅԱՆ			ՋՐԱՄԱՏԱԿԱՐԱՐՈՒՄ ԵՎ ՋՐԱՀԵՌԱՑՈՒՄ	ՓՈՒԼ	ԹԵՐԹ	ԹԵՐԹԵՐ
					ԱՆ	ՋԿ-19	29
				ԿԿ1-ի ՑԱՆՑԵՐԻ ՍԽԵՄԱ	«ՋԻ ԷՄ ԲԻ ԳՐՈՒՊ» ՍՊԸ		

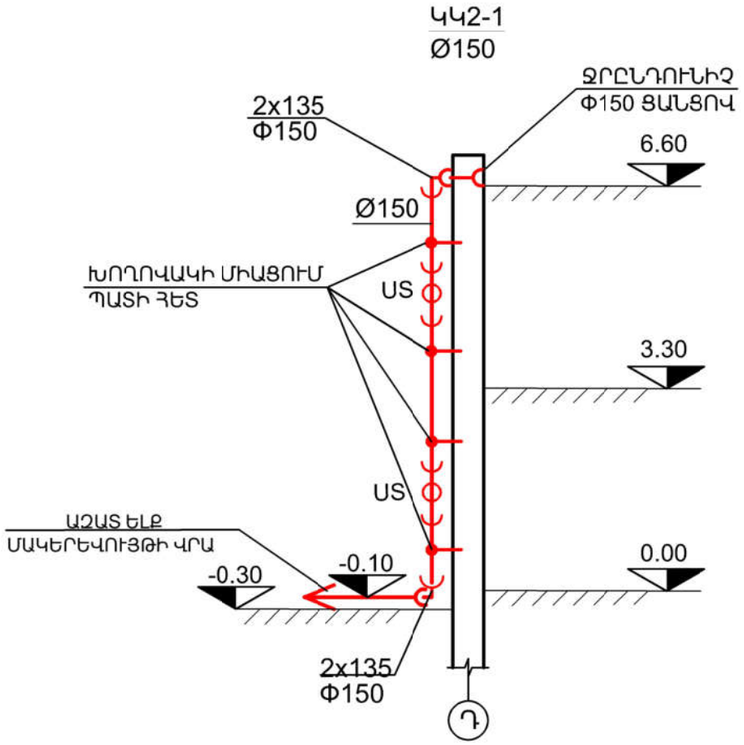

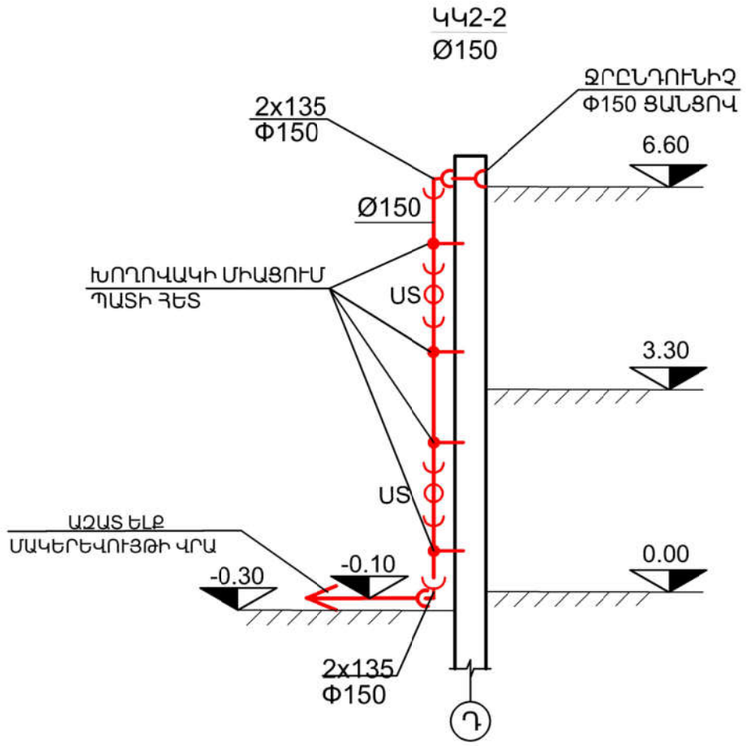

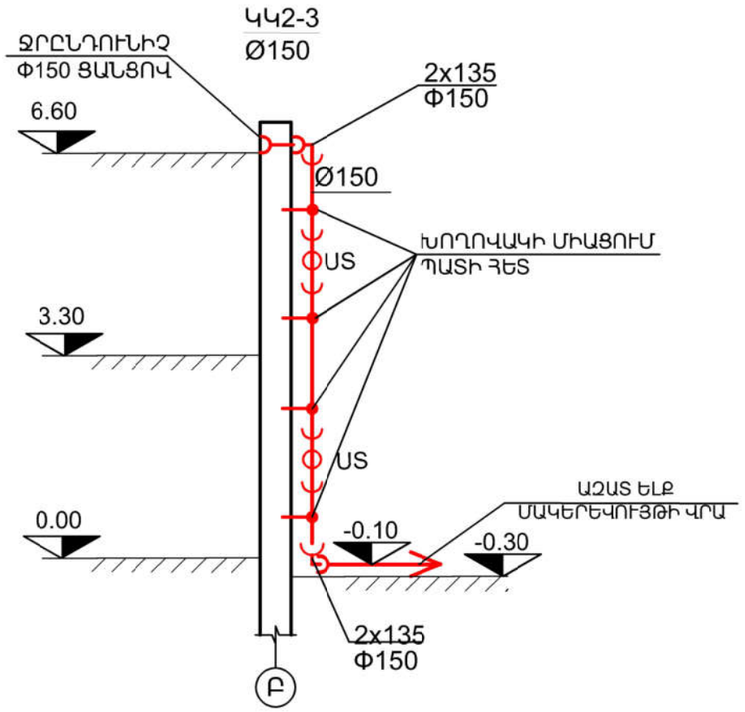

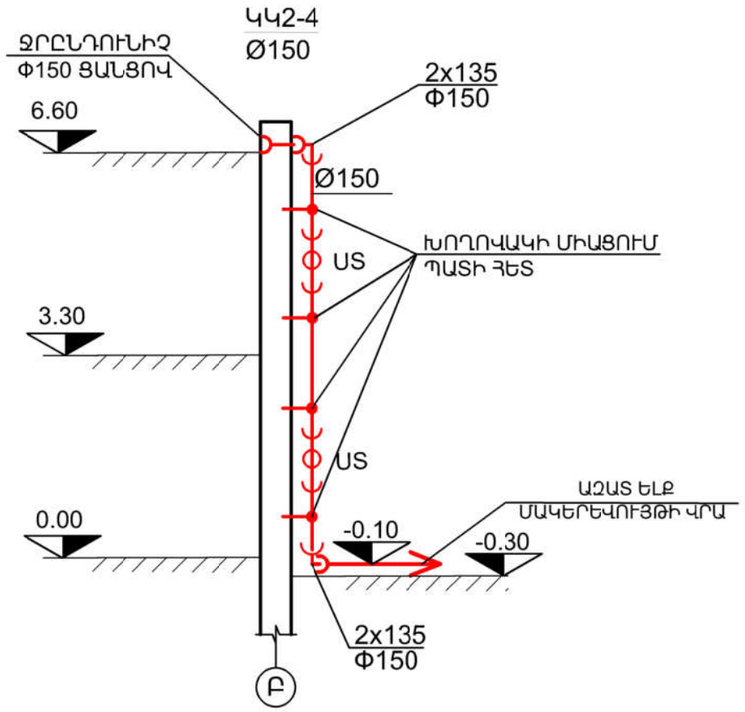

ՊԱՇՏՈՆ	ԱՆՈՒՆ, ԱԶԳԱՆՈՒՆ	ՍՏՈՐԱԳՐ.	ԱՄԻՍ	ՀՀ ԱՐՄԱՎԻՐԻ ՄԱՐԶԻ ՄԵԾԱՄՈՐ ՀԱՄԱՅՆՔԻ ՆՈՐ ԿԵՍԱՐԻԱ ԲՆԱԿԱՎԱՅՐԻ ՄԱՆԿԱՊԱՐՏԵԶԻ ԿԱՌՈՒՑՈՒՄ		
ՆԳՃ	Թ. ՀՄԱՅԱԿՅԱՆ					
ՆԱԽԱԳԾԵՑ	Գ. ՄԱԴԱԹՅԱՆ			ՋՐԱՄԱՏԱԿԱՐԱՐՈՒՄ ԵՎ ՋՐԱՀԵՌԱՑՈՒՄ	ՓՈՒԼ	ԹԵՐԹ	ԹԵՐԹԵՐ
					ԱՆ	ՋԿ-20	29
				ԿՀ-Ի ՑԱՆՑԵՐԻ ՍԽԵՄԱՆԵՐ	«ՋԻ ԷՄ ԲԻ ԳՐՈՒՊ» ՍՊԸ		

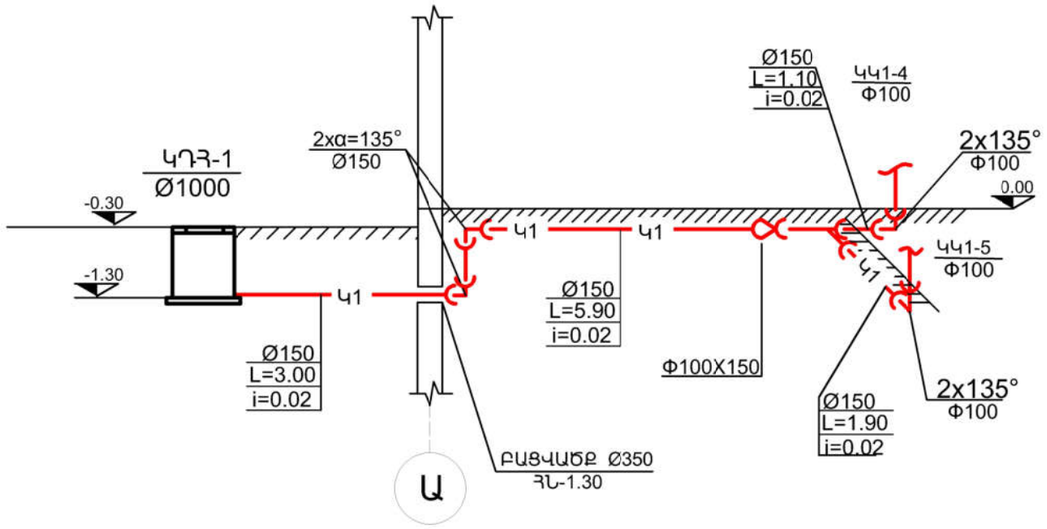

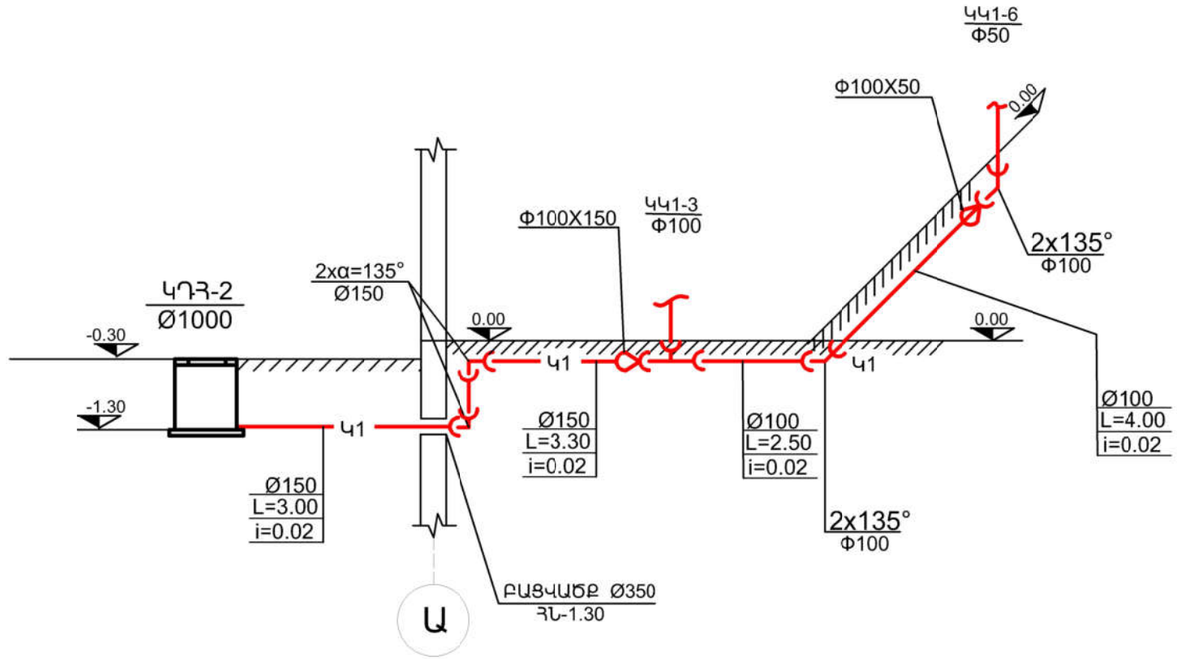

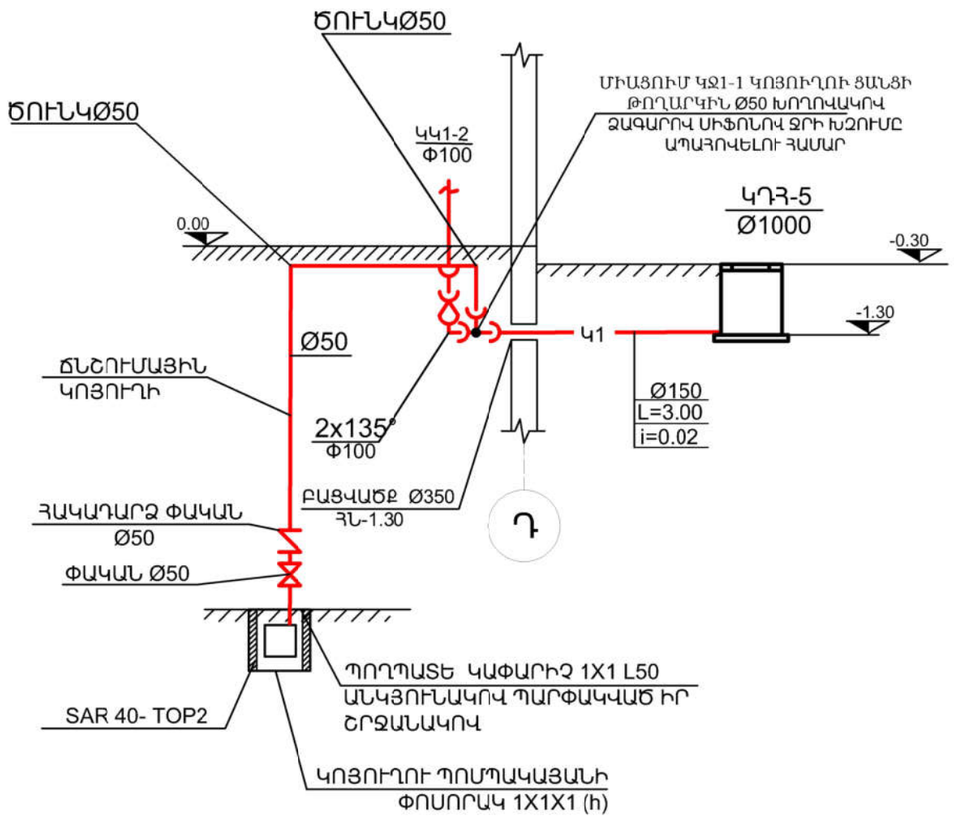

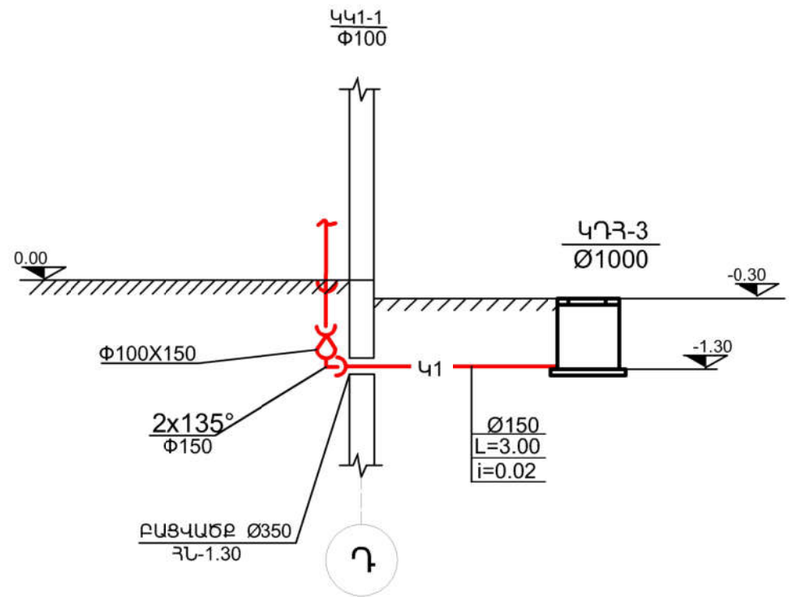

ՊԱՇՏՈՆ	ԱՆՈՒՆ, ԱԶԳԱՆՈՒՆ	ՍՏՈՐԱԳՐ.	ԱՄԻՍ	ՀՀ ԱՐՄԱՎԻՐԻ ՄԱՐԶԻ ՄԵԾԱՄՈՐ ՀԱՄԱՅՆՔԻ ՆՈՐ ԿԵՍԱՐԻԱ ԲՆԱԿԱՎԱՅՐԻ ՄԱՆԿԱՊԱՐՏԵԶԻ ԿԱՌՈՒՑՈՒՄ		
ՆԳԾ	Թ. ՀՄԱՅԱԿՅԱՆ					
ՆԱԽԱԳԾԵՑ	Գ. ՄԱԴԱԹՅԱՆ			ՋՐԱՄԱՏԱԿԱՐԱՐՈՒՄ ԵՎ ՋՐԱՀԵՌԱՑՈՒՄ	ՓՈՒԼ	ԹԵՐԹ	ԹԵՐԹԵՐ
					ԱՆ	ՋԿ-21	29
				ԿԿ1-Ի ՑԱՆՑԵՐԻ ՍԽԵՄԱՆԵՐ	«ՋԻ ԷՄ ԲԻ ԳՐՈՒՊ» ՍՊԸ		

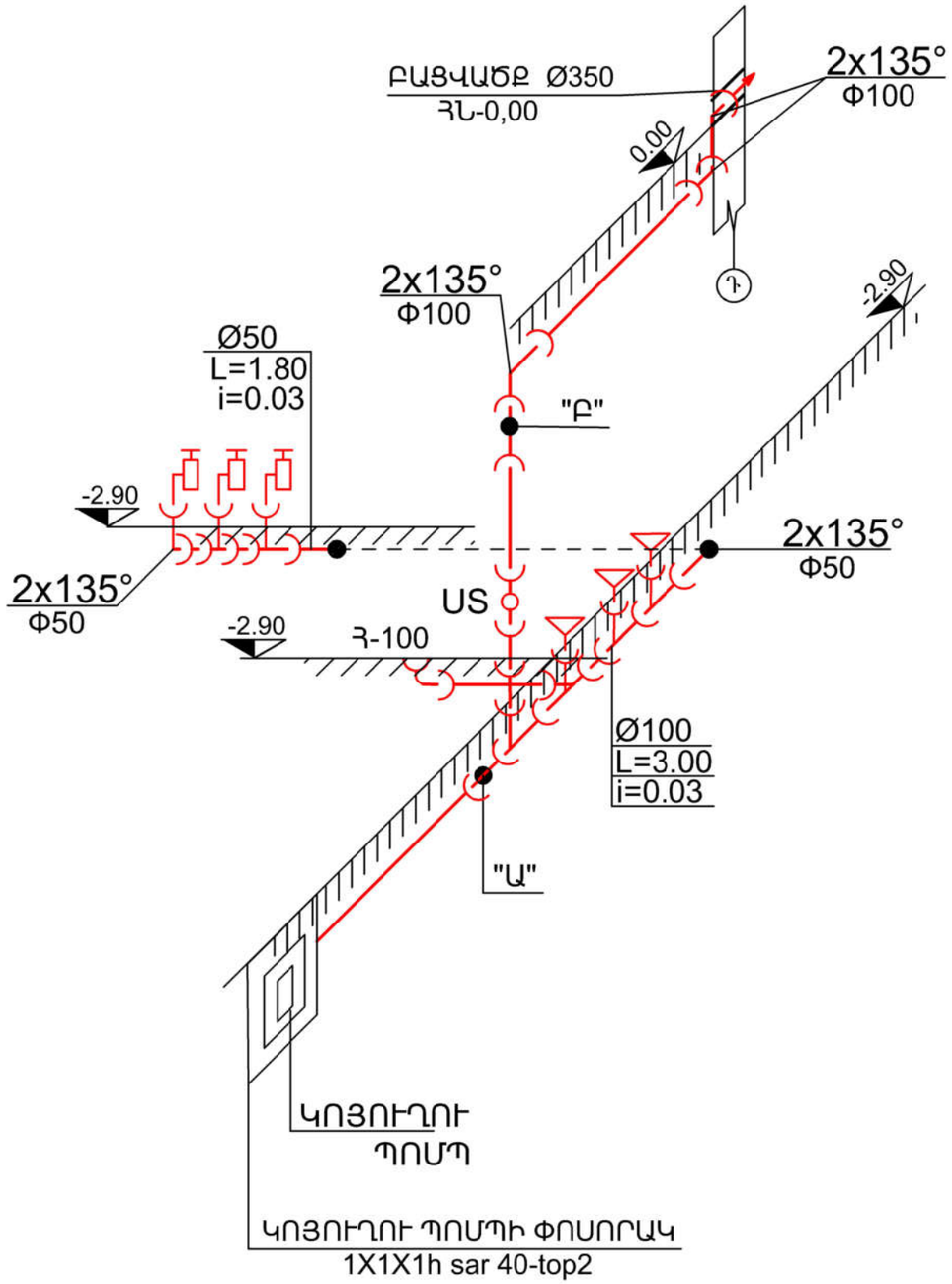

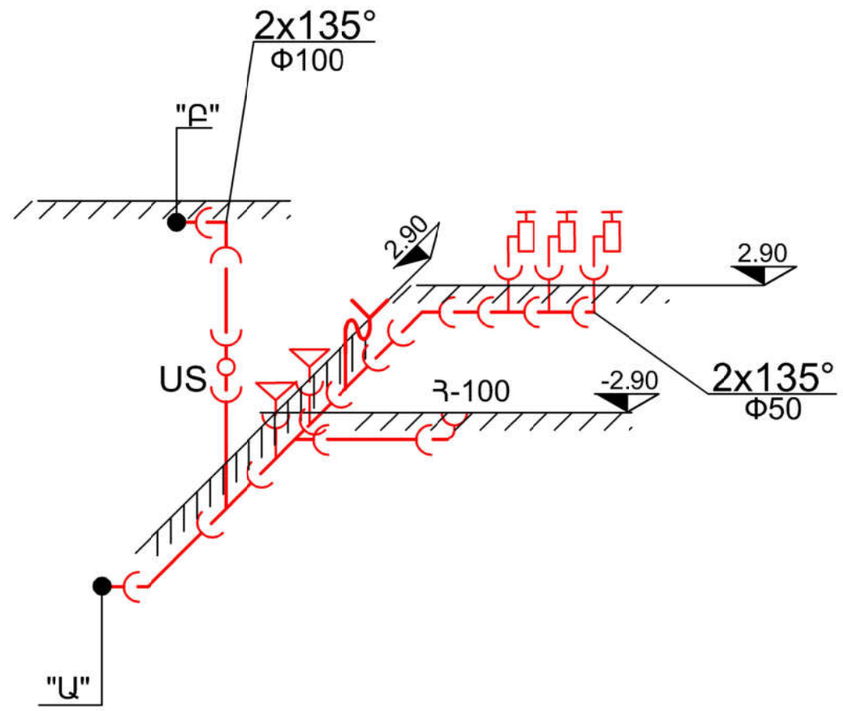

ՊԱՇՏՈՆ	ԱՆՈՒՆ, ԱԶԳԱՆՈՒՆ	ՍՏՈՐԱԳՐ.	ԱՄԻՍ	ՀՀ ԱՐՄԱՎԻՐԻ ՄԱՐԶԻ ՄԵԾԱՄՈՐ ՀԱՄԱՅՆՔԻ ՆՈՐ ԿԵՍԱՐԻԱ ԲՆԱԿԱՎԱՅՐԻ ՄԱՆԿԱՊԱՐՏԵԶԻ ԿԱՌՈՒՑՈՒՄ		
ՆԳՃ	Թ. ՀՄԱՅԱԿՅԱՆ					
ՆԱԽԱԳԾԵՑ	Գ. ՄԱԴԱԹՅԱՆ			ՋՐԱՄԱՏԱԿԱՐԱՐՈՒՄ ԵՎ ՋՐԱՀԵՌԱՑՈՒՄ	ՓՈՒԼ	ԹԵՐԹ	ԹԵՐԹԵՐ
					ԱՆ	ՋԿ-22	29
				Ջ1-ի ՑԱՆՑԵՐԻ ՍԽԵՄԱ	«ՋԻ ԷՄ ԲԻ ԳՐՈՒՊ» ՍՊԸ		

MODEL	PORTS			h	kg
	I	U(1)	S		
SAR 40 - TOP 1	1½"	1¼"	½"	305	14.0
SAR 40 - TOP 2					14.7
SAR 40 - TOP 3				335	16.1
SAR 40 - RXm 1				305	14.2
SAR 40 - RXm 2					15.3
SAR 40 - RXm 3				335	16.9
SAR 40 - TOP 2-VORTEX					14.6
SAR 40 - TEX 2					15.8
SAR 40 - TEX 3					16.5
SAR 40 - RXm 2/20					15.6

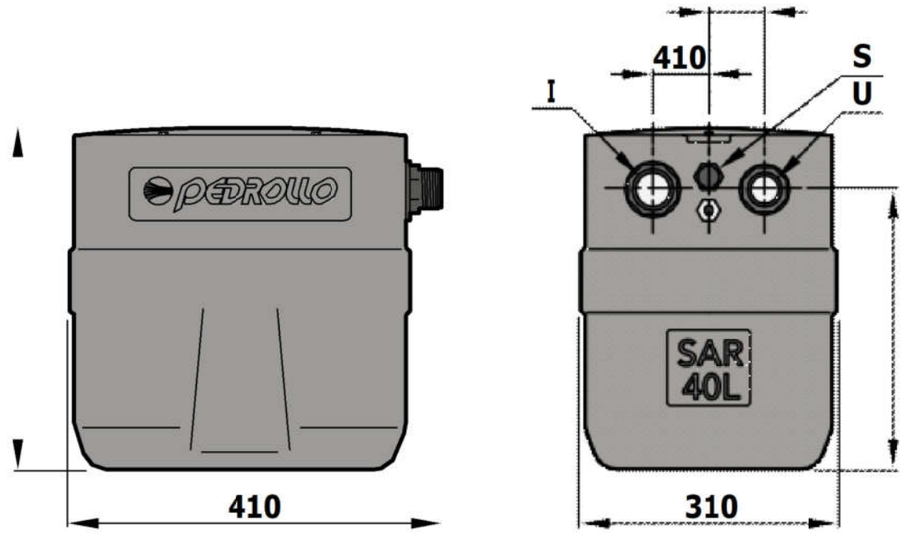

ՊԱՇՏՈՆ	ԱՆՈՒՆ, ԱԶԳԱՆՈՒՆ	ՍՏՈՐԱԳՐ.	ԱՄԻՍ	ՀՀ ԱՐՄԱՎԻՐԻ ՄԱՐԶԻ ՄԵԾԱՄՈՐ ՀԱՄԱՅՆՔԻ ՆՈՐ ԿԵՍԱՐԻԱ ԲՆԱԿԱՎԱՅՐԻ ՄԱՆԿԱՊԱՐՏԵԶԻ ԿԱՌՈՒՑՈՒՄ			
ՆԳՃ	Թ. ՀՄԱՅԱԿՅԱՆ						
ՆԱԽԱԳԾԵՑ	Գ. ՄԱԴԱԹՅԱՆ			ՋՐԱՄԱՏԱԿԱՐԱՐՈՒՄ ԵՎ ՋՐԱՀԵՌԱՑՈՒՄ	ՓՈՒԼ	ԹԵՐԹ	ԹԵՐԹԵՐ
					ԱՆ	ՋԿ-23	29
				ԿՈՅՈՒՂՈՒ ՊՈՄՊԱԿԱՅԱՆ	«ՋԻ ԷՄ ԲԻ ԳՐՈՒՊ» ՍՊԸ		

ՆԵՐՔԻՆ ՋՐԱՄԱՏԱԿԱՐԱՐՄԱՆ ՑԱՆՑ

N N	ԱՆՎԱՆՈՒՄԸ	ՉԱՓ	ՉԱՓ. ՄԻԱՎ.	ՔԱՆԱԿ	
1.	ՊՈՂՊԱՏԵ ԽՈՂՈՎԱԿ ՀՈՂԻ ՄԵՋ	Ø50	Գ.Մ	6	
2.	ՊՈՂՊԱՏԵ ԽՈՂՈՎԱԿ ՊԱՏԵՐԻ ՎՐԱ	Ø50	Գ.Մ	6	
3.	ՊՈԼԻՊՐՈՊԻԼԵՆԵ ԽՈՂՈՎԱԿ ՊԱՏԵՐԻ ՎՐԱ	Ø32 / 25	Գ.Մ	3/25	
4.	ՆՈՒՅՆԸ	Ø20 / 15	Գ.Մ	15/120	
5.	ՓԱԿԱՆ	Ø 50 / 32 / 25 / 20 / 15	ՀԱՏ	1/3/10/2/78	
6.	ԼՎԱՑԱՐԱՆԻ ԾՈՐԱԿ ԽԱՌՆԻՉ		ՀԱՏ	3	
7.	ՑՆՑՈՒՂԻ ԾՈՐԱԿ ԽԱՌՆԻՉ		ՀԱՏ	3	
8.	ԿԱԹՍԱ		ՀԱՏ	2	
9.	ԽՈՀԱՆՈՑԱԿՈՆՔ		ՀԱՏ	5	
10.	ՄԱՆԿԱԿԱՆ ԼՎԱՑԱՐԱՆ		ՀԱՏ	12	
11.	ԽՐԱՄՈՒՂՈՒ ՄՇԱԿՈՒՄ		Մ³	10	
12.	ԽՐԱՄՈՒՂՈՒ ԵՏԼԻՑՔ		Մ³	9	
13.	ԽՈՂ. ՋԵՐՄԱՄԵԿՈՒՍԱՑՈՒՄ ՌԵՏԻՆԵ ՄԵԿՈՒՍԻՉՆԵՐՈՎ		ՔՄ	60	
14.	ՄԻԱՑՆԵԼ ԳՈՐԾՈՂ ՋՐԱԳԾԻՆ	Ø50x100	ՀԱՏ	1	
15.	ԱՎԱԶԻ ՇԵՐՏ ԽՈՂՈՎԱԿԻ ՏԱԿ	H = 0.1	Մ³	0,5	
16.	ԲԱՑԵԼ ԱՆՑՔ ՊԱՏԻ ՎՐԱ	Φ200	ՏԵՂ	1	
17.	ԿԱՇԵՓՈՂԵ ԽՈՂՈՎԱԿ L=20Մ	Φ50	ՀԱՏ	2	
18.	ՀԱԿԱՀՐԴԵՀԱՅԻՆ ՓԱԿԱՆ	Φ50	ՀԱՏ	2	
19.	ՑԱՆՑԻ ՓՈՐՁԱՐԿՈՒՄ		Գ.Մ		
20.	ԽՈՂՈՎԱԿՆԵՐԻ ՆԵՐԿՈՒՄ 2 ԱՆԳԱՄ		ՔՄ	3	
21.	ՄԵՏԱՂԱՊԼԱՍՏԵ ԱՐԿՂ ՊԱՏԵՐԻ ՎՐԱ 620X850X250		ՀԱՏ/ՔՄ	2/ 0.034	
22.	ԱՐԿՂԻ ԱՊԱԿԵՊԱՏՈՒՄ		ՔՄ	1,1	
23.	ԱՎԵԼՆՈՐԴ ՀՈՂԻ ՏԵՂԱՓՈԽՈՒՄ		Մ³		
24.	ԽՈՂՈՎԱԿՆԵՐԻ ԱՄՐԱՑՄԱՆ ՄԱՍԵՐ (ՖԻՏԻՆԳՆԵՐ)		ՀԱՏ	100	

ՊԱՇՏՈՆ	ԱՆՈՒՆ, ԱԶԳԱՆՈՒՆ	ՍՏՈՐԱԳՐ.	ԱՄԻՍ	ՀՀ ԱՐՄԱՎԻՐԻ ՄԱՐԶԻ ՄԵԾԱՄՈՐ ՀԱՄԱՅՆՔԻ ՆՈՐ ԿԵՍԱՐԻԱ ԲՆԱԿԱՎԱՅՐԻ ՄԱՆԿԱՊԱՐՏԵԶԻ ԿԱՌՈՒՑՈՒՄ			
ՆԳՃ	Թ. ՀՄԱՅԱԿՅԱՆ			ՋՐԱՄԱՏԱԿԱՐԱՐՈՒՄ ԵՎ ՋՐԱՀԵՌԱՑՈՒՄ	ՓՈՒԼ	ԹԵՐԹ	ԹԵՐԹԵՐ
ՆԱԽԱԳԾԵՑ	Գ. ՄԱԴԱԹՅԱՆ				ԱՆ	ՋԳ-24	29
				ՆԵՐՔԻՆ ՋՐԱՄԱՏԱԿԱՐԱՐՄԱՆ ԾԱՎԱԼԱԹԵՐԹ	«ՋԻ ԷՄ ԲԻ ԳՐՈՒՊ» ՍՊԸ		

ԿՈՅՈՒՂՈՒ ՁԵՎԱՎՈՐ ՄԱՍԵՐ

N	ԷՍՔԻԶ	ԱՆՎԱՆՈՒՄԸ	ՔԱՆԱԿԸ Կ1	ՔԱՆԱԿԸ Կ2
1.	**Ø50**	ԾՈՒՆԿ	14	———
2.	**Ø50**	ԵՌԱԲԱՇԽԻՉ	31	———
3.	**Ø** 100X50	ԵՌԱԲԱՇԽԻՉ	11	———
4.	**Ø** 50X100	ԵՌԱԲԱՇԽԻՉ	4	———
5.	**100/**	ՍՏՈՒԳԻՉ	8/-	-/8
6.	**Ø100**	ԵՌԱԲԱՇԽԻՉ	23	———
7.	**Ø100** α=135	ԹԵՔՈՒՄ	14	———
8.	150x100	ԱՆՑՈՒՄ	———	———
9.	100x50 **Ø50**	ՔԱՌԱԲԱՇԽԻՉ	———	———
10.	**Ø150** α=135	ԹԵՔՈՒՄ	———	16
11.	100x50	ԵՌԱԲԱՇԽԻՉ	———	———
12.	**Ø50** α=135	ԹԵՔՈՒՄ	22	———
13.	**Ø100** 100x50 **Ø50**	ՔԱՌԱԲԱՇԽԻՉ	3	———
14.	100x50	ՔԱՌԱԲԱՇԽԻՉ	———	———
15.	50x100	ԵՌԱԲԱՇԽԻՉ	———	———
16.	50x100	ԱՆՑՈՒՄ	———	———

ՊԱՇՏՈՆ	ԱՆՈՒՆ, ԱԶԳԱՆՈՒՆ	ՍՏՈՐԱԳՐ.	ԱՄԻՍ	ՀՀ ԱՐՄԱՎԻՐԻ ՄԱՐԶԻ ՄԵԾԱՄՈՐ ՀԱՄԱՅՆՔԻ ՆՈՐ ԿԵՍԱՐԻԱ ԲՆԱԿԱՎԱՅՐԻ ՄԱՆԿԱՊԱՐՏԵԶԻ ԿԱՌՈՒՑՈՒՄ			
ՆԳՃ	Թ. ՀՄԱՅԱԿՅԱՆ						
ՆԱԽԱԳԾԵՑ	Գ. ՄԱԴԱԹՅԱՆ			ՋՐԱՄԱՏԱԿԱՐԱՐՈՒՄ ԵՎ ՋՐԱՀԵՌԱՑՈՒՄ	ՓՈՒԼ	ԹԵՐԹ	ԹԵՐԹԵՐ
					ԱՆ	ՋԿ-25	29
				ԿՈՅՈՒՂՈՒ ՁԵՎԱՎՈՐ ՄԱՍԵՐԻ ՑԱՎԱԼԱԹԵՐԹ	«ՋԻ ԷՄ ԲԻ ԳՐՈՒՊ» ՍՊԸ		

ԿՈՊԻ ՀԱՄԱՐ	ԱՐՄԱՏ, ԱՇԽԱՏԱՆՔ	ՍՏՈՐԱԳՐ.	ԱՄՍԹ
ԴԵՊ	Ռ. ՀՈՎՀԱՆՆԻՍՅԱՆ		
ԱՆԽՈՍՈՂԵՑ	Գ. ՊՈՂՈՍՅԱՆ		

«Հ ԱՐՄԱՎԻՐԻ ՊՈԼՏԵՍԻ ԹԵՐՄԱՅԻՆ ԷԼԵԿՏՐԱԿԱՅԱՆ ԿԱՅԱՆ ԿԱՐՈՒՄԻ ՊՈՂՈՍԱՅԻՆ ԷՆԵՐԳԵՏԻԿԱՅԻ ԿԱՄԱՐՈՒՄ

ՀՐԱՎԱՌԱՏԿԱՀԱՐԱՐՈՒԹՅՈՒՆ ԵՎ ՀՐԱԿԱՆԱՑՈՒՄ

ՓՈՒԼ	ՀԵՂԻՆ	ՔԱՂԱՔԱՑԻ
ՊՂ	ՀԿ-26	29

ԵՐԵՎԱՆ ԿՈՅՈՒՂՈՒՄ ԹԱԿԱԼԱՆՑԵՐԻ

«ՀԵՌ ԷՆԻ ԳԻՄԻԿ» ՍՊԸ

ԵՐԵՎԱՆ ԿՈՅՈՒՂՈՒՄ ՅԱՆՑ

N	ԱՆՎԱՆՈՒՄԸ	ՉԱՓ. ՍԻՄՍ.	ՉԱՓ	ՔԱՆԱԿ Ч1	ՔԱՆԱԿ Ч2
1.	ԿՈՅՈՒՂՈՒՄ ՊԼԱՍՏԱՍԱԾ ԿՈՂՈՍԱԿԱԿ ՀՈՂԻ ԾԵՋ	Ø150/100	Ա.Մ	-/10	30/-
2.	ԿՈՅՈՒՂՈՒՄ ՊԼԱՍՏԱՍԱԾ ԿՈՂՈՍԱԿԱԿ ՊԱՏԵՐԻ ՀԱՄԱ	Ø100	Ա.Մ	56	
3.	ԾՈՒԳԱԾ	Ø50	Ա.Մ	70	
4.	ԼԱՆՑՈՐԱԾ ՀԵՐԱԱՐԻԿԱԿԱՆ		ՀԱՏ	3	
5.	ՀՈՒԳԱՐԱԾԱԿԱՆԱԳԻ ՀԵՐԱԱՐԻԿԱԿԱՆ		ՀԱՏ	2	
6.	ԿՈՐ ՏԱԿԻՐ(ԼՈԳԱՐԱԾ)		ՀԱՏ	2	
7.	ՀՈՍԱԿ	Ø 100	ՀԱՏ	10	
8.	ԿՈՂ. ՁԵՐՄԱԱԵԿԻՐԱՆԱՑԻՄ ՀԱԾՔԱՅԻՆ ԲԱՍՐԱԿԱԿ		Մ³	0,1	
9.	ԼԱՆՑԻՐ ՍԵՔԵԼԱ		ՀԱՏ	10	
10.	ԿՈՀԱԾՈՑԱԿԱԿԱԳԻ		ՀԱՏ	5	
11.	ՍԻՆՑԻՄ ԿՈՅՈՒՂԱԳԾԻԾ	Ø 150X50	ՏԵՂ	4	
12.	ԱՍՖԱԼՏԻ ՔԱԾՈՒՄ ԵՎ ՀԵՐԱԿԱԿԱԳԱՄՄԻ	H = 0.08		———	
13.	ԱԿԱՉ ԾԱԿԱԳՊԱՏԱՍԱՏԱԿԱԾ ՇԵՐՏ	H = 0.1	Մ²	1.0	
14.	ԿՈՄԱՏՈՒՈՒՄ ՍԵԱԿԱՈՒՄ		Մ³	———	
15.	ԿՈՄԱՏՈՒՈՒՄ ԵՏԼԻՑՔ		Մ³	———	
16.	ԱԿԵԼՈՄՈՂ ՀՈՂԻ ՏԵՂԱՓՈԽՈՒՄ		Մ³	———	
17.	ՑԱԾՑԻ ՓՈՐՁԱՐԿԱՈՒՄ		ԱՍ	———	
18.	ՍԵՏԱՂԱԿԱԾ ԱՍՐԱՑՍՐԱԾ ՍԱԱԾՐ		ԿԱ	———	
19.	ԲԱՑԵԼ ԱԾՑՔ ՊԱՏԻ ՀՐԱ	Ø 350	ՏԵՂ	———	
20.	ԲԱՑԵԼ ԱԾՑՔ ԾԱԾԿԻ ՀՐԱ	Ø 100	ՏԵՂ	13	
21.	ԲԱՑԵԼ ԱԾՑՔ ԾԱԾԿԻ ՀՐԱ	Ø 300	ՏԵՂ	13	
22.	ԲԱՑԻԱԾ ԱԾՑՔԵՐԻ ԱՑԱՓԱԿԻՐԻՄ ԵԼԱՍՏԻԿ ԶՅՈՒՄԵԵՐՈՎ		ՏԵՂ	———	
23.	ԿՈՅՈՒՂՈՒՄ ԳԻՏԱԿՈՐ Vբ =4.2մ³	Ø1000	ՀԱՏ	———	
24.	ՄՈՒՖԵԾ ՍՏՈՑ Ե/Բ ՍԱԼՈՎ	Ø 700	ՀԱՏ	———	
25.	ՍԵՏԱՂԱԿԱԾ ԱԱՏԱԳԱԾԵՐ		ՏԼ	———	
26.	ԳԻՏԱԿՈՐԻ ԱՍՐՈԱՑՍՐԱԾ ՍԵՏԱՂԱԿԱԾ ՍԱԱԾՐ		ՏԼ	———	
27.	ՍԱԾԿԱԿԱԾ ԼԱՆՑԱՐԱԾ		ՀԱՏ	12	
28.	ՍԱԾԿԱԿԱԾ ՇՈՒԳԱՐԱԾ		ՀԱՏ	13	
29.	ԼԱՆՑԻՐ ՍԵՔԵԼԱ		ՀԱՏ	2	
30.	ՁՐԵԼՂՈՒՈՒԼԿ	Ø 150	ՀԱՏ	———	4
31.	ՓԱԿԱԾ	Ø 50	ՀԱՏ	1	
32.	ՅԱԿԱՂՈԱԾՉ ՓԱԿԱԾ	Ø 50	ՀԱՏ	1	
33.	ԵՒԼԻԿ		ՀԱՏ	1	
34.	ԲՈԼԱԿ		ՀԱՏ	1	
35.	ՊՈՍՊԻԿ ՓՈՍՈՐԱԿ 1x1x1(h)	Ø 150	ՀԱՏ /	1 / 1	
36.	ԿՈՅՈՒՂՈՒՄ ՊՈՂՈ SAR 100 TOP3 VORTEX		ՀԱՏ	1	
37.	ՊՈՂՈՊԱՏԵՑ ԿԱՓԱՐԻՉ		Մ³	1/47,1	
38.	Լ50 ԱԼԿՅՈՒԼԱԿԱՆ ՊԱՐՓԱԿԱԿԱԾ ԻՐ ՇՐՁԱԼԱԿԱՆ	L=16Ա	ԿԱ	30,12	

ԲԱԿԱՅԻՆ ՋՐԱՄԱՏԱԿԱՐԱՐՄԱՆ ՑԱՆՑ

N	ԱՆՎԱՆՈՒՄԸ	ՉԱՓ	ՉԱՓ. ՄԻԱՎ.	ՔԱՆԱԿ	ՊԵՏ. ՍՏԱՆԴ
1.	IV ԿԱՐԳԻ ԳՐՈՒՆՏԻ ՄՇԱԿՈՒՄ ԽՐԱՄՈՒՂՈՒՄ 1.10Մ ԽՈՐ 0.5Մ ԼԱՅՆՔՈՎ			23	
2.	ՆՈՒՅՆԸ 5-ՐԴ ԿԱՐԳԻ			4	
3.	ՆՈՒՅՆԸ 6-ՐԴ ԿԱՐԳԻ			4	
4.	ԱՎԱԶԻ ՆԱԽԱՊԱՏՐԱՍՏԱԿԱՆ ՇԵՐՏ ԽՈՂԱՎԱԿԻ ՏԱԿ	H=10 ՄՄ		1.75	
5.	ԱՎԱԶԻ ՆԱԽԱՊԱՏՐԱՍՏԱԿԱՆ ՇԵՐՏ ԽՈՂԱՎԱԿԻ ՎՐԱ	H=30 ՄՄ	Մ³	5.25	
6.	ԽՈՇՈՐԱՀԱՏԻԿ ԽՃԻՑ ՑԱՄԱՔՈՒՐԴԻ (ԴՐԵՆԱԺ) ՇԵՐՏԻ ՊԱՏՐԱՍՏՈՒՄ	H=15 ՄՄ	Մ³	———	
7.	ՊՈԼԻԷԹԻԼԵՆԵ ԽՈՂՈՎԱԿՆԵՐԻ ՏԵՂԱԴՐՈՒՄ ԽՐԱՄՈՒՂՈՒՄ	Ø50	Գ.Մ	35	
8.	ՆՈՒՅՆԻ ՓՈՐՁԱՐԿՈՒՄ	Ø80	Գ.Մ	35	
9.	ՊՈՂՊԱՏԵ ԿՑՈՐԴԻՉ L=0,2	Ø40	ՀԱՏ	1	
10.	ԿՑԱՄԱՍ	Ø50X40	ՀԱՏ	1	
11.	ՓԱԿԱՆ	Ø40	ՀԱՏ	1	
12.	ԱԿԱՆՈՑ ԱԶԱՏ ԿՑԱՇՈՒՐԹՈՎ	Ø50	ՀԱՏ	1	
13.	ԿՑԱՄԱՍ	Ø50X32	ՀԱՏ	2	
14.	ՓԱԿԱՆ	Ø32	ՀԱՏ	1	
15.	ՀԱԿԱՀՐԴԵՀԱՅԻՆ ՀԻԴՐԱՆՏ H=750	Ø80	ՀԱՏ	1	
16.	ՍՈՂՆԱԿ	Ø80	ՀԱՏ	1	
17.	ԿՑԱՇՈՒՐԹ	Ø50/80	ՀԱՏ	1/5	
18.					
19.	ՄԻԱՑՈՒՄ ԳՈՐԾՈՂ ՋՐԱԳԾԻՆ	Ø50X100	ՏԵՂ	1	
20.	ՋՐԱՄԱՏԱԿԱՐԱՐՄԱՆ ԴԻՏԱՀՈՐ Vբ =4.50մ³	Ø 1000	ՀԱՏ	3	
21.					
22.					
23.	ՓԱԿԱՆ	Ø40	ՀԱՏ	1	
24.	ՋՐԱՉԱՓ ԵՎ ՓԻԼՏՐ	Ø32	ՀԱՏ	1/1	
25.	ԹՈՒՋԵ ՄՏՈՑ Ե/Բ ՍԱԼՈՎ	Ø 700	ՀԱՏ/Մ³	3/0,75	
26.	ՄԵՏԱՂԱԿԱՆ ԱՍՏԻՃԱՆ		ՏՆ	0,02	
27.	ԴԻՏԱՀՈՐԻ ԱՄՐԱՑՄԱՆ ՄԱՍԵՐ		ՏՆ	0,04	
28.	ԵՏԼԻՑՔ ԽՐԱՄՈՒՂԻ ԱՎԱԶԱԿՈՊԻՃՈՎ				
29.	ԱՎԵԼՈՐԴ ՀՈՂԻ ՏԵՂԱՓՈԽՈՒՄ				
30.					
31.					
32.					
33.					
34.					
35.					
36.					
37.	ԿԼՈՐ ԴԻՏԱՀՈՐ Vբ =1.6մ³	Ø1000	ՀԱՏ	1	
38.	ԿԼՈՐ ԴԻՏԱՀՈՐԻ ԾԱԾԿԻ ՍԱԼ Ø700 ԹՈՒՋԵ ՄՏՈՑՈՎ Vբ =0.25մ³	Ø1000	ՀԱՏ	1	
39.	ԿԼՈՐ ԴԻՏԱՀՈՐԻ ՀԱՏԱԿ Vբ =0.15մ³	Ø1000	ՀԱՏ	1	
40.	ԿԼՈՐ ԴԻՏԱՀՈՐԻ ՊԱՏԻ ՕՂԱԿ H=0.9	Ø1000	ՀԱՏ	1	
41.	ԿԼՈՐ ԴԻՏԱՀՈՐ Vբ =1,80մ³	Ø1500	ՀԱՏ	1	
42.	ԿԼՈՐ ԴԻՏԱՀՈՐԻ ԾԱԾԿԻ ՍԱԼ Ø700 ԹՈՒՋԵ ՄՏՈՑՈՎ Vբ =0.375մ³	Ø1500	ՀԱՏ	1	
43.	ԿԼՈՐ ԴԻՏԱՀՈՐԻ ՀԱՏԱԿ Vբ =0.225մ³	Ø1500	ՀԱՏ	1	
44.	ԿԼՈՐ ԴԻՏԱՀՈՐԻ ՊԱՏԻ ՕՂԱԿ H=0.9	Ø1500	ՀԱՏ	1	

ՊԱՇՏՈՆ	ԱՆՈՒՆ, ԱԶԳԱՆՈՒՆ	ՍՏՈՐԱԳՐ.	ԱՄԻՍ			
				ՀՀ ԱՐՄԱՎԻՐԻ ՄԱՐԶԻ ՄԵԾԱՄՈՐ ՀԱՄԱՅՆՔԻ ՆՈՐ ԿԵՍԱՐԻԱ ԲՆԱԿԱՎԱՅՐԻ ՄԱՆԿԱՊԱՐՏԵԶԻ ԿԱՌՈՒՑՈՒՄ		
ՆԳՀ	Թ. ՀՄԱՅԱԿՅԱՆ					
ՆԱԽԱԳԾԵՑ	Գ. ՄԱԴԱԹՅԱՆ			ՋՐԱՄԱՏԱԿԱՐԱՐՈՒՄ ԵՎ ՋՐԱՀԵՌԱՑՈՒՄ	ՓՈՒԼ. ԱՆ	ԹԵՐԹ ՋԿ-27	ԹԵՐԹԵՐ 29
				ԲԱԿԱՅԻՆ ՋՐԱՄԱՏԱԿԱՐԱՐՄԱՆ ԾԱՎԱԼԱԹԵՐԹ	«ՋԻ ԷՄ ԲԻ ԳՐՈՒՊ» ՍՊԸ		

ԲԱԿԱՅԻՆ ԿՈՅՈՒՂՈՒ ՑԱՆՑ					
N	ԱՆՎԱՆՈՒՄԸ	ՉԱՓ	ՉԱՓ. ՄԻԱՎ.	ՔԱՆԱԿ	ՊԵՏ. ՍՏԱՆԴ
1.	IV ԿԱՐԳԻ ԳՐՈՒՆՏԻ ՄՇԱԿՈՒՄ ԽՐԱՄՈՒՂՈՒՄ 1.20Մ ԽՈՐ 0.7Մ ԼԱՅՆՔՈՎ		$Մ^3$	40	
2.	ՆՈՒՅՆԸ 5-ՐԴ ԿԱՐԳԻ		$Մ^3$	20	
3.	ՆՈՒՅՆԸ 6-ՐԴ ԿԱՐԳԻ		$Մ^3$	12	
4.	ԱՎԱԶԻ ՆԱԽԱՊԱՏՐԱՍՏԱԿԱՆ ՇԵՐՏ ԽԱՂԱՎԱԿԻ ՏԱԿ	H=10 ՄՄ	$Մ^3$	3.78	
5.	ԱՎԱԶԻ ՊԱՇՏՊԱՆԻՉ ՇԵՐՏ ԽԱՂԱՎԱԿԻ ՎՐԱ	H=5 ՄՄ	$Մ^3$	18.9	
6.	ՄԻԱՑՈՒՄ ԳՈՐԾՈՂ ԿՈՅՈՒՂԱԳԾԻՆ	Ø150x200	ՏԵՂ	1	
7.	ԾԱԼՔԱՈՐ ԽՈՂՈՎԱԿՆԵՐԻ ՏԵՂԱԴՐՈՒՄ ԽՐԱՄՈՒՂՈՒՄ	Ø150	Գ.Մ	54	
8.	ԵՏԼԻՑՔ ԽՐԱՄՈՒՂԻ ՏԵՂԻ ԲՆԱՀՈՂՈՎ		$Մ^3$	37	
9.	ԱՎԵԼՈՐԴ ՀՈՂԻ ՏԵՂԱՓՈԽՈՒՄ		$Մ^3$	35	
10.	ԴԻՏԱՀՈՐԻ ԱՄՐԱՑՄԱՆ ՄԱՍԵՐ		ՏՆ	0.12	
11.	ՄԵՏԱՂԱԿԱՆ ԱՍՏԻՃԱՆ		ՏՆ	0.06	
12.	ՑԱՆՑԻ ՓՈՐՁԱՐԿՈՒՄ		Գ.Մ	54	
13.	ԿՈՅՈՒՂՈՒ ԿԼՈՐ ԴԻՏԱՀՈՐԻ ՊԱՏԻ ՕՂԱԿ H=0.9	Ø1000	ՀԱՏ	6	
14.	ԿՈՅՈՒՂՈՒ ԿԼՈՐ ԴԻՏԱՀՈՐ Vբ =9.6$մ^3$	Ø1000	ՀԱՏ	6	
15.	ԿՈՅՈՒՂՈՒ ԿԼՈՐ ԴԻՏԱՀՈՐԻ ԾԱԾԿԻ ՍԱԼ Ø700 ԹՈՒՋԵ ՄՏՈՑՈՎ Vբ =1.5$մ^3$	Ø1000	ՀԱՏ	6	
16.	ԿՈՅՈՒՂՈՒ ԿԼՈՐ ԴԻՏԱՀՈՐԻ ՀԱՏԱԿ Vբ =0.75$մ^3$	Ø1000	ՀԱՏ	6	
17.	ՏԵՂԱԿԱՆ ՄԱՔՐՄԱՆ ԿԱՅԱՆ TOPAC-150		ՀԱՄԱԼԻՐ	1	

ՊԱՇՏՈՆ	ԱՆՈՒՆ, ԱԶԳԱՆՈՒՆ	ՍՏՈՐԱԳՐ.	ԱՄԻՍ	ՀՀ ԱՐՄԱՎԻՐԻ ՄԱՐԶԻ ՄԵԾԱՄՈՐ ՀԱՄԱՅՆՔԻ ՆՈՐ ԿԵՍԱՐԻԱ ԲՆԱԿԱՎԱՅՐԻ ՄԱՆԿԱՊԱՐՏԵԶԻ ԿԱՌՈՒՑՈՒՄ			
ՆԳՃ	Թ. ՀՄԱՅԱԿՅԱՆ						
ՆԱԽԱԳԾԵՑ	Գ. ՄԱԴԱԹՅԱՆ			ՋՐԱՄԱՏԱԿԱՐԱՐՈՒՄ ԵՎ ՋՐԱՀԵՌԱՑՈՒՄ	ՓՈՒԼ	ԹԵՐԹ	ԹԵՐԹԵՐ
					ԱՆ	ՋԿ-28	29
				ԲԱԿԱՅԻՆ ԿՈՅՈՒՂՈՒ ԾԱՎԱԼԱԹԵՐԹ	«ՋԻ ԷՄ ԲԻ ԳՐՈՒՊ» ՍՊԸ		

ТОПАС-150

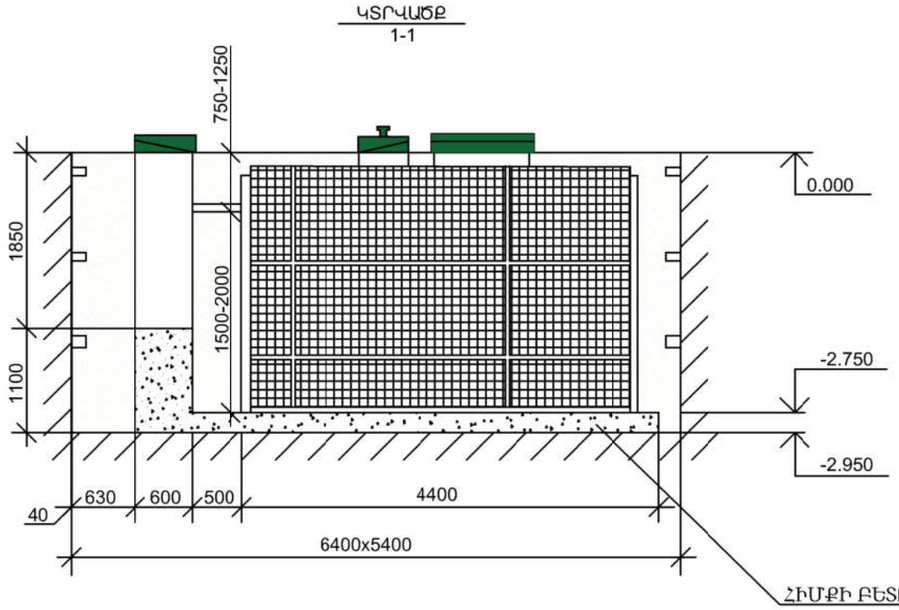

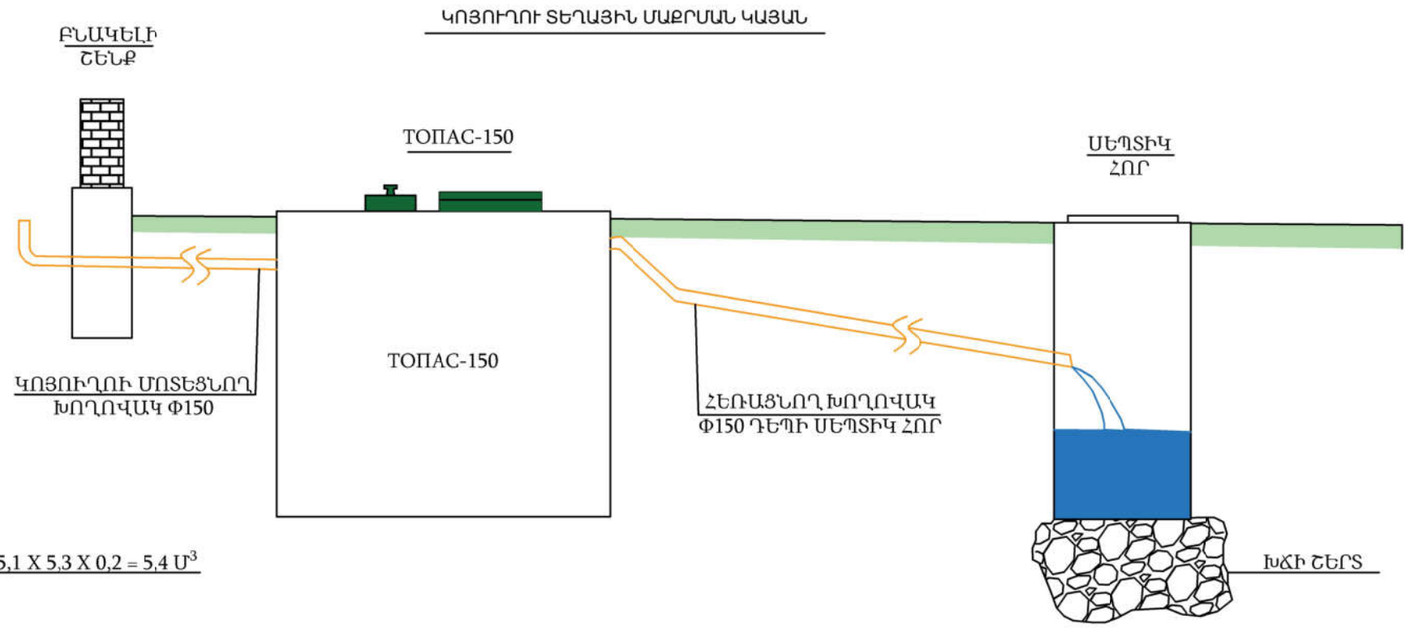

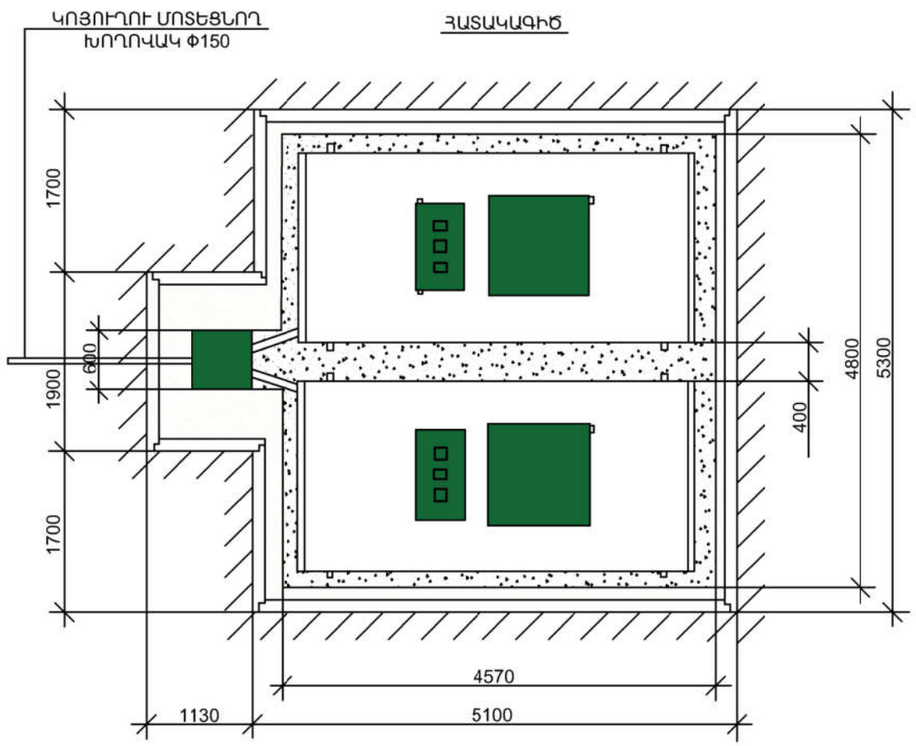

\\192.168.0.100\gաևg\topas-1501.jpg

ՊԱՀՏՈՆ	ԱՆՈՒՆ, ԱԶԳԱՆՈՒՆ	ՍՏՈՐՍԳՐ.	ԱՄԻՍ	ՀՀ ԱՐՄԱՎԻՐԻ ՄԱՐԶԻ ՄԵԾԱՄՈՐ ՀԱՄԱՅՆՔԻ ՆՈՐ ԿԵՍԱՐԻԱ ԲՆԱԿԱՎԱՅԵՐԻ ՄԱՆԿԱՊԱՐՏԵԶԻ ԿԱՌՈՒՑՈՒՄ		
ՆԳՃ	Թ. ՀՄԱՅԱԿՅԱՆ					
ՆԱԽԱԳԾԵՑ	Գ. ՄԱՂԱԹՅԱՆ			ՋՐԱՄԱՏԱԿԱՐԱՐՈՒՄ ԵՎ ՋՐԱՀԵՌԱՑՈՒՄ	ՓՈՒԼ.	ԹԵՐԹ	ԹԵՐԹԵՐ
					ԱՆ	ՋԿ-29	29
				ՏԵՂԱՅԻՆ ՄԱՔՐՄԱՆ ԿԱՅԱՆԻ ՏԵՂԱԴԻՐՔԱՅԻՆ ՍԽԵՄԱ	«ՋԻ ԷՄ ԲԻ ԳՐՈՒՊ» ՍՊԸ	